Roll-UP-Instruments

RP-37 Kids	RP-61M - MIDI-Out
RP-88 - MIDI-Out – Sustain	PDP-10 Pico Drum Pad

Bedienungsanleitung / User Manual

Version: 09/2020

Vielen Dank, dass Sie sich für dieses Produkt entschieden haben. Um sicherzustellen, dass Sie mit diesem Produkt vollständig zufrieden sind, lesen und verstehen Sie dieses Handbuch sorgfältig.

BITTE SORGFÄLTIG DURCHLESEN

Bitte bewahren Sie dieses Handbuch zum späteren Nachschlagen an einem sicheren Ort auf. Händigen Sie alle Unterlagen bei Weitergabe des Produkts an Dritte ebenfalls mit aus. Lassen Sie Kinder niemals unbeaufsichtigt mit dem Verpackungsmaterial. Bei in Plastiktüten verpackten Produkten besteht Erstickungsgefahr durch Verpackungsmaterialien. Das Produkt sollte nur unter Aufsicht von Erwachsenen verwendet werden. Verwenden Sie das Produkt nur, wenn es sich in einwandfreiem Zustand befindet. Verwenden Sie das Produkt nicht, wenn Schäden sichtbar sind oder vermutet werden. Wir haften nicht für Schäden die infolge der Nichtbeachtung der Sicherheitshinweise oder durch falsche oder zweckentfremdete Handhabung auftreten.

Bedienungsanleitung beachten!

⚠ WARNUNG Mit dem Signalwort WARNUNG sind die Gefahren gekennzeichnet, die ohne Vorsichtsmaßnahmen zu schweren Verletzungen führen können.

⚠ HINWEIS Mit dem Signalwort HINWEIS sind allgemeine Vorsichtsmaßnahmen gekennzeichnet, die im Umgang mit dem Produkt beachtet werden sollen.

⚠ HINWEIS Bilder und Bildschirmdarstellungen in dieser Bedienungsanleitung können vom Erscheinungsbild des tatsächlichen Produkts geringfügig abweichen, solange dies keine negativen Auswirkungen auf die technischen Eigenschaften und Sicherheit des Produkts hat.

⚠ HINWEIS Alle personenbezogenen Formulierungen in dieser Bedienungsanleitung sind geschlechtsneutral zu betrachten.

Diese Bedienungsanleitung gilt für mündige Nutzer und für Personen, die von einer für ihre Sicherheit verantwortlichen Person beaufsichtigt oder in die Bedienung des Gerätes eingewiesen wurden und nachgewiesen haben mit dem Gerät umgehen zu können.

⚠ WARNUNG **Kinder sollten beaufsichtigt werden, um sicherzustellen, dass sie dieses Gerät nicht als Spielzeug verwenden.**
Lassen Sie Kinder niemals unbeaufsichtigt mit dem Verpackungsmaterial spielen.

⚠ WARNUNG **Gefahr der Sachbeschädigung! Wir haften nicht für Unfälle, die infolge der Nichtbeachtung der Sicherheitshinweise oder durch falsche Handhabung auftreten.**

Alle Informationen in dieser Bedienungsanleitung wurden nach bestem Wissen und Gewissen kontrolliert. Weder Autor noch Herausgeber können jedoch für Schäden haftbar gemacht werden, die in Zusammenhang mit der Verwendung dieser Bedienungsanleitung stehen.

Sonstige, in diesem Dokument aufgeführte Produkt-, Marken- und Unternehmensbezeichnungen können die Warenzeichen ihrer jeweiligen Eigentümer sein. Die Einhaltung sämtlicher anwendbarer Urheberrechtsgesetze liegt in der Verantwortung des Anwenders dieses Dokuments.

⚠ WARNUNG

Vorsicht

Bitte beachten Sie folgende grundlegenden Hinweise um sich oder andere nicht zu gefährden und Schäden an externen Geräten zu vermeiden.

⚠ HINWEIS

Warnhinweise

Bauen Sie das Produkt nicht auseinander und nehmen Sie keine Modifikationen daran vor. Dies könnte Verletzungen durch Stromschlag zur Folge haben.
Wenn Sie feststellen, dass das Stromkabel deutliche Gebrauchsspuren aufweist, das Gerät Fehlfunktionen aufweist, verbrannt riecht oder raucht, ziehen Sie umgehend den Stecker aus der Steckdose und betrauen Sie eine Fachwerkstatt mit eventuell nötigen Reparatur-, Service- und Wartungsarbeiten oder wenden Sie sich an Ihren Händler.
Bevor Sie das Produkt reinigen, sollten Sie es ausschalten und vom Strom trennen.
Stellen Sie das Produkt stets auf eine ebene, stabile Oberfläche ab, um einen sicheren Stand zu gewährleisten.
Benutzen Sie das Produkt, nicht in feuchter oder nasser Umgebung.
Stellen Sie keine Gefäße, die mit Flüssigkeiten gefüllt sind, wie z.B. Vasen, Gläser oder Flaschen auf das Produkt.
Legen Sie keine kleinen Gegenstände darauf, die hineinrutschen könnten, wie z.B. Haarnadeln, Nähnadeln oder Münzen.

⚠ HINWEIS

Vorsichtsmaßnahmen

Um Schäden am Produkt zu vermeiden, stellen Sie es nicht an Plätze mit hohen Temperaturen oder viel Staub, stellen Sie es nicht direkt neben eine Klimaanlage und vermeiden Sie direkte Sonneneinstrahlung. Stellen Sie den Artikel nicht in die Nähe von anderen elektrischen Geräten um Interferenzen zu vermeiden.
Wenden Sie im Umgang mit dem Produkt keinerlei Gewalt an und stellen Sie keine schweren Gegenstände darauf.
Trennen Sie die Verbindung zum Stromnetz, wenn Sie das Gerät für längere Zeit nicht benutzen. Um das Gerät vom Strom zu trennen, ziehen Sie bitte am Stecker, nicht am Kabel.
Gehen Sie bitte vorsichtig mit dem Stromkabel um. Es sollte nicht in der Nähe von Heizkörpern liegen, Sie sollten keine schweren Gegenstände daraufstellen und es so verlegen, dass keine Personen darauf treten oder darüber fallen könnten.

⚠ WARNUNG

Netzspannung

Sollte für die Nutzung ein externes Netzteil notwendig sein, schließen Sie dieses an eine Steckdose mit der richtigen Spannung an.
Schließen Sie das Gerät nicht an eine andere Netzspannung an, als die, für die Ihr Produkt vorgesehen ist. Ziehen Sie den Netzadapter aus der Steckdose, wenn Sie den Artikel nicht benutzen oder wenn es zu einem Gewitter kommt.

⚠ HINWEIS

Ort

Setzen Sie das Produkt nicht den folgenden Bedingungen aus, um Verformungen, Verfärbungen oder größere Schäden zu vermeiden:
Direktes Sonnenlicht, extreme Temperatur oder Luftfeuchtigkeit, übermäßig staubiger oder schmutziger Ort, starke Vibrationen oder Stöße, starken Magnetfeldern.

⚠ HINWEIS

Reinigung

Reinigen Sie das Produkt nur mit einem weichen, trockenen Tuch. Verwenden Sie keine Farbverdünner, Lösungsmittel, Reinigungsflüssigkeiten oder chemisch imprägnierte Wischtücher.

⚠ HINWEIS

Handhabung

Üben Sie keine übermäßige Kraft auf Bedienelemente wie z.B. Schalter, Knöpfe, Tasten, Befestigungsschrauben aus.
Bringen Sie kein Papier, Metall oder andere Gegenstände ins Innere ein. Ziehen Sie in diesem Fall den Netzadapter/ das Netzkabel aus der Steckdose. Lassen Sie das Gerät anschließend von qualifiziertem Servicepersonal überprüfen.

© 2020
Dieses Handbuch ist urheberrechtlich geschützt. Das Kopieren oder Nachdrucken, auch in Auszügen, ist nur mit Zustimmung der Musikhaus Kirstein GmbH gestattet. Gleiches gilt für die Reproduktion oder das Kopieren von Bildern, auch in veränderter Form.

Inhalt

1. Hinweise zur richtigen Nutzung, Reinigung und Aufbewahrung 5

2. Einfache Fehlerbehebung 5

3. RP-37 Kids 6

4. RP-61M 8

5. RP-88 12

6. PDP-10 Pico Drum Set 16

1. Hinweise zur richtigen Nutzung, Reinigung und Aufbewahrung

Das Rollinstrument kann mit einem weichen und sauberen Tuch abgewischt werden. Verwenden Sie keine Flüssigkeiten oder Reinigungsmittel zur Säuberung.

Es sollte nach Gebrauch behutsam zusammengerollt werden.

Nutzen Sie das Produkt nicht an einem heißen und/oder feuchten Ort.

Entnehmen Sie die Batterien, wenn Sie das Piano längere Zeit nicht benutzen.

Verwenden Sie das Instrument ausschließlich auf einer ebenen, harten Fläche, da sonst die normale Funktion beeinträchtigt und das Instrument beschädigt werden kann.

Rollen Sie das Piano nicht zu fest, um die Kontakte nicht zu beschädigen.

Ziehen Sie nicht an der Gummimatte und vermeiden Sie diese zu verdrehen.

Achten Sie darauf, dass das Instrument nicht in Wellen liegt. Dies beeinträchtigt die Funktion und kann die Lebensdauer verkürzen.

2. Einfache Fehlerbehebung

Wenn das Instrument nicht wie erwartet funktioniert, eigenartig klint oder einzelne Kontakte nicht funktionieren, schalten Sie das Instrument aus und starten Sie es erneut um es in die Grundeinstellung zurückzusetzen.

3. RP-37 Kids

1. Bedienelemente

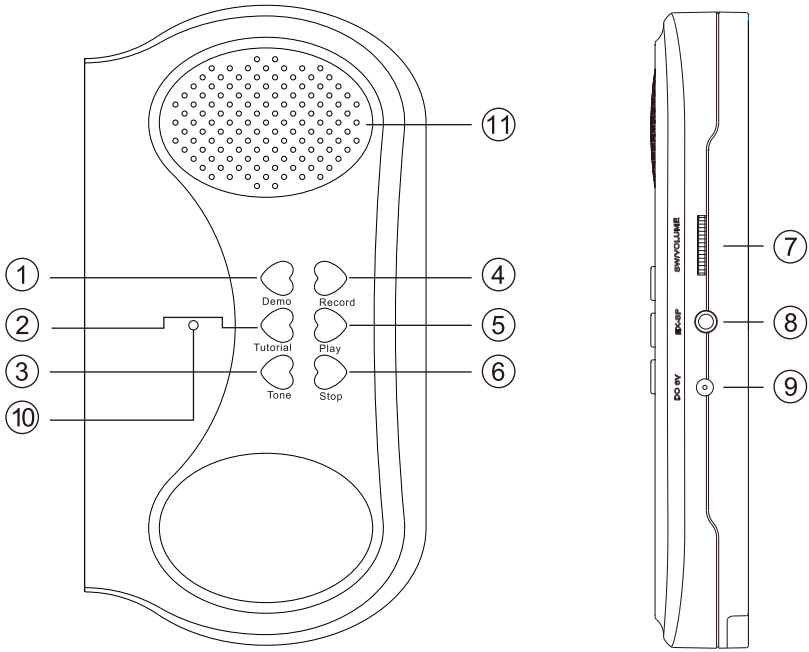

1	Demo	Demo Songs	6	Stop	Wiedergabe stoppen
2	Tutorial	Lernprogramm	7	SW/Volume	Ein- Ausschalten / Lautstärkeregelung
3	Tone	Klangauswahl	8	EX-SP	Kopfhörer-Lautsprecheranschluss
4	Record	Aufnahme	9	DC5V	Netzteilbuchse
5	Play	Wiedergabe	10	LED	Betriebsanzeige

2. Einschalten/Ausschalten/Spielen

Drehen Sie den Regler SW/Volume (7) im Uhrzeigersinn um das Instrument einzuschalten. Durch weiteres Drehen erhöhen Sie die Lautstärke. Drehen Sie diesen Regler gegen den Uhrzeigersinn um die Lautstärke zu verringern und bis zum Anschlag um das Instrument auszuschalten.

3. Klangauswahl

Drücken Sie die Taste Tone (3) um die Klangfarbe zu ändern. Insgesamt stehen acht Klangfarben zur Auswahl. Die Klangfarbe kann auch während der Wiedergabe eines Demo-Songs bzw. einer Aufnahme geändert werden.

4. Aufnahmefunktion

Drücken Sie die Taste Record (4) um in den Aufnahmemodus zu wechseln. Das Instrument signalisiert die Aufnahmebereitschaft durch einen Metronomton. Spielen Sie nun die gewünschte Tonfolge (max. 66 Töne). Drücken Sie Play (5) um die Aufnahme wiederzugeben. Drücken Sie Play erneut um die Aufnahme erneut wiederzugeben. Durch erneutes Drücken der Record Taste verlassen Sie den Aufnahmemodus. Hierbei wird die Aufnahme gelöscht.

5. Demo

Durch Drücken der Taste Demo (1) starten Sie die Wiedergabe eines Demo Songs. Drücken Sie die Taste erneut, um die Wiedergabe zu stoppen.

6. Lernfunktion

Drücken Sie die Taste Tutorial (2) um in den Lernmodus zu wechseln. Drücken Sie eine beliebige Taste der Klaviatur um einen Übungssong zu starten. Versuchen Sie die Melodie mitzuspielen. Der Übungssong wird nun ohne Melodiestimme wiedergegeben. Wenn Sie länger als fünf Sekunden keine Taste der Klaviatur drücken, spielt das Instrument die Melodie zu Ihrer Orientierung.

7. Standby

Wird das Instrument länger als drei Minuten nicht genutzt, schaltet es selbständig in den Standby-Modus. Reaktivieren Sie das Instrument durch Drücken einer beliebigen Taste.

4. RP-61M

1. Bedieneinheit

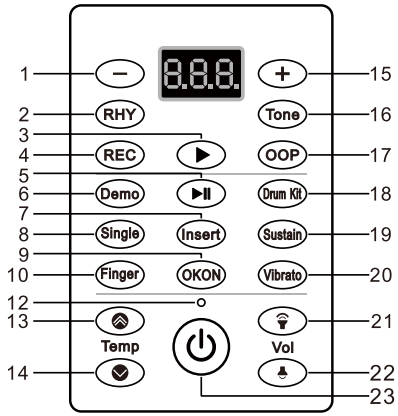

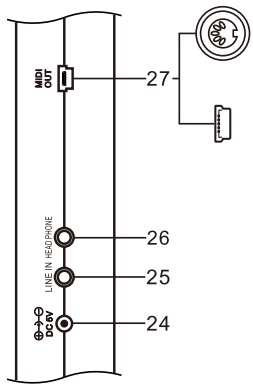

1	−	Ton- / Rhythmusauswahl -	15	+	Ton- / Rhythmusauswahl +
2	RHY	Rhythmus-Taste	16	Tone	Tone-Taste
3	▶	Wiedergabetaste	17	OOP	OOP-Taste
4	REC	Aufnahmetaste	18	Drum Kit	Schlagzeug-Taste
5	▶II	Start / Stopp-Taste	19	Sustain	Sustain-Taste
6	Demo	Demo-Taste	20	Vibrato	Vibrato-Taste
7	Insert	Fill-In-Taste	21		Lautstärkeregler +
8	Single	Single-Taste	22		Lautstärkeregler -
9	OKON	OKON-Taste	23		Power-Schalter
10	Finger	Fingered-Taste	24		DC 5V Anschlussbuchse
12		LED-Anzeige	25	LINE IN	Audio Schnittstelle
13		Tempo-Steuertaste +	26	HEAD PHONE	Kopfhöreranschluss
14		Tempo-Steuertaste -	27	/	MIDI Output Interface

2. Allgemeine Bedienung

1) Master Lautstärkeregler

Durch Drücken von " " wird die Lautstärke erhöht und mit " verringert.
Halten Sie / 2 Sekunden gedrückt um die Lautstärke auf den Standardwert zurückzusetzen.

2) Tempo-Kontrolle

Drücken Sie " " um das Tempo zu erhöhen, und " " um es zu verringern.
Der Standardwert ist 120, wenn das Piano eingeschaltet wird.

Jeder Demo-Song wird, ungeachtet der gewählten Tempo-Einstellung im zum Song gehörigen Tempo abgespielt.

Auch jeder Rhythmus ist mit einem typisch zugehörigen Tempo im Instrument hinterlegt.

Das Tempo des Songs bzw. Rhythmus kann jedoch nach dem Songstart / Rhythmusstart mittels der Tasten und verändert werden.

Wenn Sie während der Wiedergabe von Songs / Rhythmus gleichzeitig und drücken, kehrt dieser zu seinem ursprünglichen Tempo zurück.

3) Tonauswahl

Drücken Sie zuerst Tone um in den Tonauswahlmodus zu gelangen, drücken Sie dann + / — um die gewünschte Klangfarbe auszuwählen.

4) Rhythmusauswahl

Drücken Sie zuerst RHY und dann + / —, um einen Rhythmus auszuwählen. Sie starten den Rhythmus mit . ▶II

5) Demo-Songs

Nach dem Drücken von Demo wird ein Song nach dem Anderen abgespielt. Der gewählte Song wird automatisch wiederholt wiedergegeben.
Drücken Sie die Demo Taste erneut um die Demo-Wiedergabe zu stoppen.

Während der Wiedergabe eines Demo-Songs drücken Sie die Tonwahltaste um vorübergehend in den Tonauswahlmodus zu wechseln. Sie kehren automatisch nach 3 Sekunden zur Auswahl des Demo-Songs zurück.

3. Spielen mit Rhythmusbegleitung

1) Start / Stopp
Beendet alle Modi wie zum Beispiel Lehrfunktion, Aufnahme, Wiedergabe, Programmierung, Demo-Songs und andere.

Drücken Sie ▶❚❚ um den Rhythmus abzuspielen, und erneut um den Rhythmus anzuhalten.

2) Fill-In
Fill-In funktioniert nur im Rhythmus-Modus.
Wenn ein Rhythmus abgespielt wird, drücken Sie auf **Insert** um ein kurzes Zwischenspiel in den Rhythmus einzufügen.

4. Akkordsteuerung

1) Single-Finger
Single funktioniert nur im Rhythm Mode.
Wählen Sie im Rhythmus-Wiedergabemodus die Taste Single um mittels einer einzelnen beliebigen Taste im Bereich von C3 ~ F4 #, den Akkord für die entsprechende Akkordbegleitung anzugeben. Hier gibt die gedrückte Taste den Grundton des Begleitakkords in Dur fest. Die nächstliegende linke schwarze Taste kann gedrückt werden um das Akkordgeschlecht zu Moll zu ändern.

2) Multi-Finger
Finger funktioniert nur im Rhythm Mode.
Wählen Sie im Rhythmus-Wiedergabemodus die Taste Finger um mittels drei Tasten im Bereich von C3 ~ F4 # welche einen ganzen Akkord definieren den Akkord für die entsprechende Akkordbegleitung anzugeben. Solange Sie keinen dreistimmigen Akkord angeben, erklingt lediglich der Drum-Rhythmus.

5. Aufnahme

1) Melodie-Aufnahme
Durch Drücken von REC wechseln Sie zum Aufnahmemodus. Drücken Sie eine beliebige Taste um die Aufnahme zu starten.

Sie können maximal 92 Noten aufnehmen. Drücken Sie während der Aufnahme die Taste ▶ um die aufgenommenen Daten wiederzugeben.

Durch erneutes Drücken von REC wird der Speicher gelöscht und Sie gelangen erneut zum Aufnahmemodus.

2) OOP
Durch Drücken von OOP wechseln Sie zum OOP-Aufnahme-Modus.

Hier können Sie Ihren eigenen Drum-Rhythmus erstellen. Die Standardgeschwindigkeit der OOP-Wiedergabe liegt bei 120 BPM.

Im Oop-Modus reagieren die Piano-Tasten automatisch als Keyboard-Drum.

Die maximale Länge der Aufnahme kann 32 Noten betragen. Drücken Sie während der Aufnahme die ▶ Taste um die aufgenommenen Daten wiederzugeben. Die aufgenommenen Rhythmusdaten werden nun wiederkehrend abgespielt.

Durch erneutes Drücken von OOP wird der Speicher gelöscht und Sie gelangen erneut zum Aufnahmemodus.

6. Effekte

Sustain: Die Sustain-Taste verlängert den Ausklang des Klaviertons.
Drücken Sie die Taste erneut, um den Effekt zu beenden.
Vibrato: Die Vibrato-Taste fügt dem Klang einen Vibrato-Effekt hinzu.
Drücken Sie die Taste erneut, um den Effekt zu beenden.

7. Lehrmodus

Drücken Sie die OKON Taste, um in den Lehrmodus zu wechseln. Jede weiße Taste der Klaviatur ist mit einem Übesong belegt. Drücken Sie die entsprechende weiße Taste des gewünschten Songs um diesen wiederzugeben. In diesem Modus können die Songs auch mittels der + und – Tasten durchgeblättert werden. Nun werden die Töne der Melodie im Display angezeigt. Das Instrument spielt jedoch auch bei falscher Toneingabe den richtigen Ton.

8. Software

Das Rollpiano kann mittels der Midi-Schnittstelle mit jedem midifähigen Programm auf Ihrem Rechner verbunden werden.

Sollten Sie noch keine midifähige Software auf Ihrem Rechner installiert haben, finden Sie eine kostenfreie Software für Windows zum Test Ihres Rollpianos unter
https://www.kirstein.de/produkte/00046/00046319/en-piano.zip
zum Download.

Öffnen Sie die Anwendung „USBPiano“ im Ordner: en-piano\ROLL-UP-PIANO\USB Roll-Up Piano. Für die Funktion und/oder Kompatibilität dieser kostenfreien Software zu Ihrem System kann keine Gewährleistung übernommen werden.

5. RP-88

1. Bedieneinheit

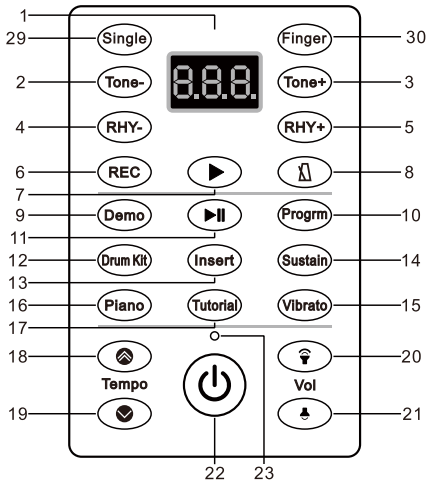

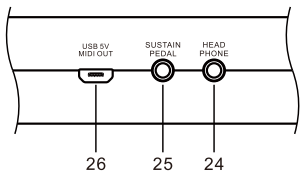

1	8.8.8.	LED-Anzeige	15	Vibrato	Vibratofunktion
2	Tone-	Klangfarbe wählen	16	Piano	Pianomodus
3	Tone +	Klangfarbe wählen	17	Tutorial	Lernfunktion
4	RHY-	Rhythmusauswahl	18		Tempo +
5	RHY+	Rhythmusauswahl	19		Tempo -
6	REC	Aufnahmefunktion	20		Lautstärkeregler +
7	▶	Play	21		Lautstärkeregler -
8		Metronom	22		An / Aus Schalter
9	Demo	Demo Wiedergabe	23		LED-Ladeanzeige
10	Program	Rhythmusrecording	24	HEAD PHONE	Kopfhörer / Lautsprecherbuchse

11	▶II	Start/Stop	25	SUSTAIN PEDAL	Anschluß Sustainpedal
12	Drum Kit	Schlagzeugmodus	26	USB 5V MIDI OUT	MIDI OUT/USB 5 V
13	Insert	Fill-In	29	Single	Akkorderkennung
14	Sustain	Haltefunktion	30	Finger	Akkorderkennung

2. Aufladen des integrierten Akkus

Schließen Sie das Rollpiano mit dem mitgelieferten USB-5-V-Netzteil an das Stromnetz an, um den integrierten Li-Ionen-Akku aufzuladen. Wenn die LED-Anzeige aus ist, ist die Batterie vollständig geladen. Laden Sie den Akku nicht, wenn Sie nicht zu Hause sind, oder schlafen.

3. Allgemeine Bedienung

1) Master Lautstärkeregler
Durch Drücken von " " wird die Lautstärke erhöht und mit " " verringert.

2) Tempo-Kontrolle
Drücken Sie " " um das Tempo zu erhöhen, und " " um es zu verringern.
Jeder Demo-Song wird, ungeachtet der gewählten Tempo-Einstellung im zum Song gehörigen Tempo abgespielt.
Auch jeder Rhythmus ist mit einem typisch zugehörigen Tempo im Instrument hinterlegt.
Das Tempo des Songs bzw. Rhythmus kann jedoch nach dem Songstart / Rhythmusstart mittels der Tasten und verändert werden.

3) Tonauswahl
Drücken Sie Tone - bzw. Tone + um eine Klangfarbe auszuwählen.

4) Rhythmusauswahl
Wählen Sie mit Rhy - bzw. Rhy + um einen Rhythmus. Sie starten den Rhythmus mit . ▶II

5) Demo-Songs
Nach dem Drücken der Demo-Taste wird ein Song nach dem Anderen abgespielt. Der gewählte Song wird automatisch wiederholt wiedergegeben.
Drücken Sie ▶II um die Demo-Wiedergabe zu stoppen.

4. Spielen mit Rhythmusbegleitung
1) Start / Stopp
Beendet alle Modi wie zum Beispiel Lehrfunktion, Aufnahme, Wiedergabe, Programmierung.
Drücken Sie ▶II um den Rhythmus abzuspielen, und erneut um den Rhythmus anzuhalten.

2) Fill-In
Fill-In funktioniert nur im Rhythmus-Modus.
Wenn ein Rhythmus abgespielt wird, drücken Sie auf **Insert** um ein kurzes Zwischenspiel in den Rhythmus einzufügen.

5. Akkordsteuerung
1) Single-Finger
Single funktioniert nur im Rhythm Mode und General Mode.
Wählen Sie im Rhythmus-Wiedergabemodus die Taste Single um mittels einer einzelnen beliebigen Taste im Bereich von C3 ~ F4 #, den Akkord für die entsprechende Akkordbegleitung anzugeben. Hier gibt die gedrückte Taste den Grundton des Begleitakkords fest. Die nächstliegende linke schwarze Taste kann gedrückt werden um das Akkordgeschlecht zu Moll zu ändern.

2) Multi-Finger
Finger funktioniert nur im Rhythm Mode und General Mode.
Wählen Sie im Rhythmus-Wiedergabemodus die Taste Finger um mittels drei Tasten im Bereich von C3 ~ F4 # welche einen ganzen Akkord definieren den Akkord für die entsprechende Akkordbegleitung anzugeben. Solange Sie keinen dreistimmigen Akkord angeben erklingt lediglich der Drum-Rhythmus.

6. Aufnahme
1) Melodie-Aufnahme
Durch Drücken von REC wechseln Sie zum Aufnahmemodus. Drücken Sie eine beliebige Taste um die Aufnahme zu starten.
Die maximale Aufnahme ist 92 Noten. Drücken Sie während der Aufnahme die Taste ▶ um die aufgenommenen Daten wiederzugeben.
Durch erneutes Drücken von REC wird der Speicher gelöscht und Sie gelangen erneut zum Aufnahmemodus.

2) Program
Durch Drücken der Program Taste wechseln Sie zum Rhythmus-Aufnahme-Modus.
Hier können Sie Ihren eigenen Drum-Rhythmus erstellen.
Im Program-Modus reagieren die Piano-Tasten automatisch als Keyboard-Drum.
Die maximale Aufnahme ist 32 Noten. Drücken Sie während der Aufnahme die Taste ▶ um die aufgenommenen Daten wiederzugeben. Die aufgenommenen Rhythmusdaten werden nun wiederkehrend abgespielt.
Durch erneutes Drücken von Program wird der Speicher gelöscht und Sie gelangen erneut zum Aufnahmemodus.

7. Effekte
Sustain: Die Sustain-Taste verlängert den Ausklang des Klaviertons.
Drücken Sie die Taste erneut, um den Effekt zu beenden.

Vibrato: Die Vibrato-Taste fügt dem Klang einen Vibrato-Effekt hinzu.
Drücken Sie die Taste erneut, um den Effekt zu beenden.

8. Lehrmodus
Drücken Sie die Taste Tutorial, um in den Lehrmodus zu wechseln. Durch wiederholtes Drücken der Tutorial Taste können Sie zwischen unterschiedlichen Songs wählen. Das Instrument spielt nun die Begleitung der linken Hand. Die Melodiestimme wird vom Instrument eigenständig wiedergegeben, wenn Sie im richtigen Rhythmus eiene beliebige Taste der Klaviatur drücken.

9. Drum Kit
Drücken Sie die Taste Drum-Kit um zum Drum-Modus zu gelangen. Die ganze Tastatur kann nun als Rhythmusinstrument genutzt werden

10. Piano
Drücken Sie die Piano-Taste um zum Piano-Modus zu gelangen. In diesem Modus wechselt das Instrument eigenständig zum Klavierklang.

11. Metronom
Drücken Sie die -Taste um das Metronom zu aktivieren. Durch mehrmaliges Drücken können Sie zwischen den Taktarten ¼, 2/4, ¾ und 4/4 wählen. Drücken Sie um das Metronom zu stoppen.

12. Standby
Wird das Instrument länger als eine Minute nicht genutzt, schaltet es selbständig in den Standby-Modus. Reaktivieren Sie das Instrument durch Drücken einer beliebigen Taste.

13. Software
Das Rollpiano kann mittels der Midi-Schnittstelle mit jedem Midifähigen Programm auf Ihrem Rechner verbunden werden.

Sollten Sie noch keine midifähige Software auf Ihrem Rechner installiert haben, finden Sie eine kostenfreie Software für Windows zum Test Ihres Rollpianos unter
https://www.kirstein.de/produkte/00046/00046319/en-piano.zip
zum Download.

Öffnen Sie die Anwendung „USBPiano“ im Ordner: en-piano\ROLL-UP-PIANO\USB Roll-Up Piano. Für die Funktion und/oder Kompatibilität dieser kostenfreien Software zu Ihrem System kann keine Gewährleistung übernommen werden.

6. PDP-10 Pico Drum Set

1. Bedienelemente

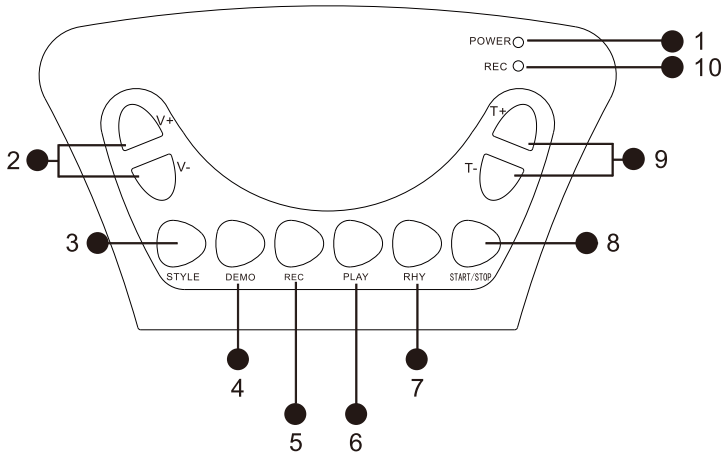

1	Power	LED zur Betriebsanzeige	6	Play	Wiedergabe
2	V+ / V-	Lautstärkeregelung	7	Rhy	Rhythmusbegleitung
3	Style	Style Auswahl	8	Start/Stop	Start Stop
4	Demo	Demo	9	T+ / T-	Tempo + -
5	Rec	Aufnahmefunktion	10	Rec	LED für Aufnahmebereitschaft

2. Styles
Mit der Taste Style (3) können Sie zwischen unterschiedlichen Drum-Sets wählen.

3. Demo
Drücken Sie die Taste Demo (4), um einen Demosong abzuspielen. Drücken Sie Demo mehrmals um zwischen unterschiedlichen Demo-Songs auszuwählen. Drücken Sie die Taste Start/Stop (8) um die Wiedergabe zu stoppen.

4. Begleitrhythmus
Drücken Sie die Taste RHY (5) um eine Begleitmusik als Übebegleitung zu starten. Drücken Sie die Taste Start/Stop (8) um die Wiedergabe zu stoppen.

5. Tempoeinstellung
Nutzen Sie die Tasten T+/T- (9) um das Tempo einzustellen

6. Aufnahme
Drücken Sie die Taste Rec (5) um in den Aufnahmemodus zu wechseln. Sie können nun bis zu 80 Schläge aufzeichnen. Geben Sie die Aufnahme wieder, indem Sie die Play Taste (6) drücken. Für eine erneute Wiedergabe drücken Sie wieder Play. Drücken Sie erneut Rec um eine weitere Aufnahme zu machen. Die erste Aufnahme wird hierbei gelöscht. Aufgenommene Daten werden beim Ausschalten gelöscht.

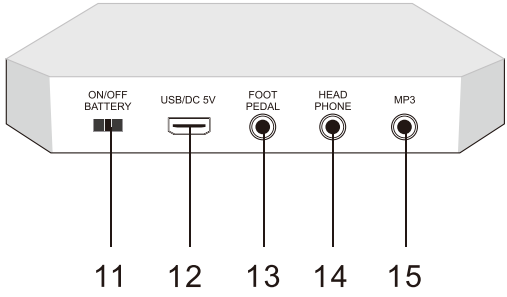

11	ON/OFF Battery	Auswahlschalter für Stromquelle
12	USB/DC 5V	USB-Buchse zur Stromversorgung
13	Foot Pedal	Anschluss für die Fußpedale für HiHat und BassDrum
14	Headphone	Audio-Ausgang zum Anschluss eines Kopfhörers oder einer externen Verstärkeranlage
15	MP3	Audio In Buchse zum Anschluss einer externen Audioquelle (z.B. MP3-Player)

Wenn Sie das Gerät über die USB-Buchse mit Spannung versorgen, schalten Sie den Auswahlschalter für die Stromquelle (11) auf die Stellung „OFF“

WEEE Erklärung

(Waste of Electrical and Electronic Equipment)

Ihr Produkt wurde mit hochwertigen Materialien und Komponenten entworfen und hergestellt, die recycelbar sind und wiederverwendet werden können.
Dieses Symbol bedeutet, dass elektrische und elektronische Geräte am Ende ihrer Nutzungsdauer vom Hausmüll getrennt entsorgt werden müssen.
Bitte entsorgen Sie dieses Gerät bei Ihrer örtlichen kommunalen Sammelstelle oder im Recycling Center.
Bitte helfen Sie mit, die Umwelt, in der wir leben, zu erhalten.

Technische Änderungen und Änderungen im Erscheinungsbild sind vorbehalten.
Alle Angaben entsprechen dem Stand bei Drucklegung.
Für die Richtigkeit und Vollständigkeit der enthaltenen Beschreibungen, Abbildungen und Angaben übernimmt Musikhaus Kirstein GmbH keinerlei Gewähr.
Abgebildete Farben und Spezifikationen können geringfügig vom Produkt abweichen.
Musikhaus Kirstein GmbH - Produkte sind nur über autorisierte Händler erhältlich.
Distributoren und Händler sind keine Handlungsbevollmächtigten von Musikhaus Kirstein GmbH und haben keinerlei Befugnis, die Musikhaus Kirstein GmbH in irgendeiner Weise, sei es ausdrücklich oder durch schlüssiges Handeln, rechtlich zu binden.

KIRSTEIN.de

Musikhaus Kirstein GmbH

Bernbeurener Str. 11

86956 Schongau – Germany

Telefon/Phone: 0049-8861-909494-0

Telefax/Fax: 0049-8861-909494-19

Roll-UP-Instruments

RP-37 Kids	RP-61M - MIDI-Out
RP-88 - MIDI-Out – Sustain	PDP-10 Pico Drum Pad

User Manual

Version: 09/2020

Thank you for choosing this product. To ensure that you are completely satisfied with this product, please read and understand this manual carefully.

PLEASE READ CAREFULLY

Please keep this manual in a safe place for future reference. Please also hand over all documents when passing on the product to third parties. Never leave children unattended with the packaging material. Products packed in plastic bags may cause suffocation due to packaging materials. The product should only be used under adult supervision. Only use the product if it is in perfect condition. Do not use the product if damage is visible or suspected. We are not liable for damage resulting from failure to observe the safety instructions or from incorrect or improper handling.

Observe operating instructions!

⚠ WARNING

The signal word WARNING indicates dangers which can lead to serious injuries if no precautionary measures are taken.

⚠ NOTE

The signal word NOTE indicates general precautions to be taken when handling the product.

⚠ NOTE

Images and screen-displays in this manual may differ slightly from the appearance of the actual product, as long as this does not have a negative effect on the technical properties and safety of the product.

⚠ NOTE

All personal formulations in these operating instructions are to be considered gender-neutral.

These operating instructions apply to responsible users and to persons who have been supervised or instructed in the operation of the device by a person responsible for their safety and who have proven that they are capable of handling the device.

⚠ WARNING

Children should be supervised to ensure that they do not use this device as a toy.
Never allow children to play with the packaging material unattended.

⚠ WARNING

Risk of damage to property! We are not liable for accidents that occur as a result of non-observance of the safety instructions or incorrect handling.

All information in this operating manual has been checked to the best of our knowledge and belief. However, neither the author nor the publisher can be held liable for any damages in connection with the use of this manual.

Other product, brand and company names mentioned in this document may be the trademarks of their respective owners. The user of this document is responsible for compliance with all applicable copyright laws.

⚠ WARNING

Caution

Please observe the following basic instructions in order not to endanger yourself or others and to avoid damage to external devices.

⚠ NOTE

Warnings

Do not disassemble or modify the product. This could result in injury from electric shock.
If you notice that the power cord shows obvious signs of wear, the appliance is malfunctioning, smells burnt or smokes, immediately unplug the appliance from the wall outlet and refer servicing, maintenance or repair to an authorized service center, or contact your dealer.
Before cleaning the product, you should turn it off and disconnect it from the power supply.
Always place the product on a flat, stable surface to ensure a secure footing.
Do not use the product in a damp or wet environment.
Do not place any vessels filled with liquids, such as vases, glasses or bottles, on the product.
Do not place small objects on top of it that could slide in, such as hairpins, sewing needles or coins.

⚠ NOTE

Precautions

To avoid damage to the product, do not place it in places with high temperatures or a lot of dust, do not place it directly next to an air conditioner and avoid direct sunlight. Do not place the product near other electrical equipment to avoid interference.
Do not use force or place heavy objects on the product.
Disconnect the power supply if you do not use the device for a longer period of time. To disconnect the device from the power supply, please pull the plug, not the cable. Be careful with the power cord. It should not be placed near any heaters, heavy objects, or objects that could be walked on or dropped.

⚠ WARNING

Mains voltage

If an external power supply unit is required for use, connect it to an outlet with the correct voltage.

Do not connect the device to a power supply voltage other than that for which your product is intended. Unplug the AC adapter from the wall outlet when you are not using the product or when a thunderstorm is brewing.

⚠ NOTE

Place

Do not expose the product to the following conditions to avoid deformation, discoloration or major damage:

Direct sunlight, extreme temperature or humidity, excessively dusty or dirty place, strong vibrations or shocks, strong magnetic fields

⚠ NOTE

Cleaning

Clean the product only with a soft, dry cloth. Do not use paint thinners, solvents, cleaning fluids or chemically impregnated wipes.

⚠ NOTE

Handling

Do not exert excessive force on operating elements such as switches, knobs, buttons, fixing screws.

Do not put paper, metal or other objects inside. In this case, unplug the AC adapter/power cord from the wall outlet. Have the product checked by qualified service personnel.

© 2020
This manual is protected by copyright. Copying or reprinting, even in extracts, is only permitted with the consent of Musikhaus Kirstein GmbH. The same applies to the reproduction or copying of pictures, also in modified form.

Content

1. Instructions for correct use, cleaning and storage 5

2. Easy troubleshooting 5

3. RP-37 Kids 6

4. RP-61M 8

5. RP-88 12

6. PDP-10 Pico Drum Set 16

1. Instructions for correct use, cleaning and storage

The rolling instrument can be wiped with a soft and clean cloth. Do not use any liquids or cleaning agents for cleaning.

It should be carefully rolled up after use.

Do not use the product in a hot and/or humid place.

Remove the batteries if you are not going to use the piano for an extended period of time.

Only use the instrument on a flat, hard surface, otherwise normal operation may be impaired and the instrument may be damaged.

Do not roll the piano too tight to avoid damaging the contacts.

Do not pull on the rubber mat and avoid twisting it.

Make sure that the instrument does not lie in waves. This will impair the function and may shorten the life of the instrument.

2. Easy troubleshooting

If the instrument does not work as expected, or if it sounds strangely, or if individual contacts do not work, turn the instrument off and start it again to reset it to its default settings.

3. RP-37 Kids

1. Operating elements

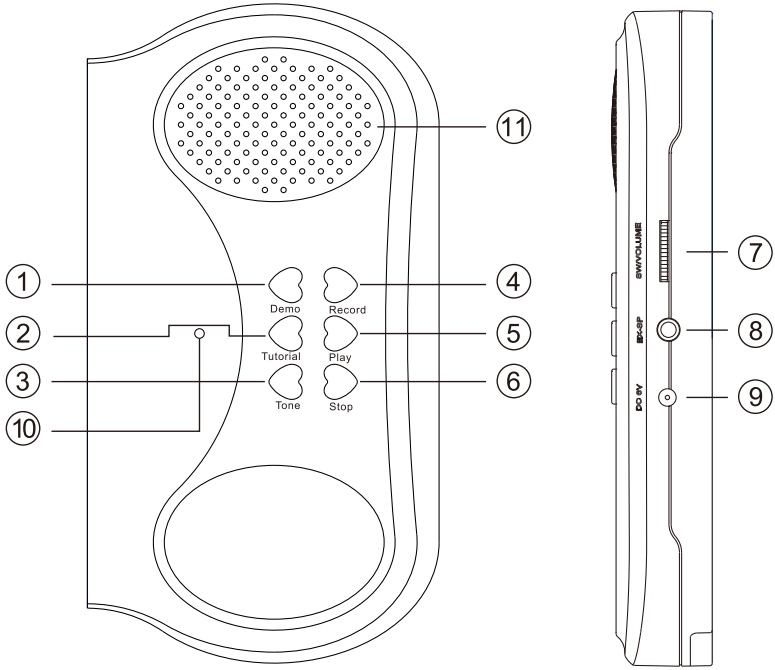

1	Demo	Demo Songs	6	Stop	Stop playback
2	Tutorial	Learning program	7	SW/Volume	Switch on/off / volume control
3	Tone	Tone selection	8	EX-SP	Headphone / Loudspeaker connection
4	Record	Recording	9	DC5V	Power supply socket
5	Play	Playback	10	LED	Power indicator

2. Switch on/off/play

Turn the SW/Volume control (7) clockwise to turn on the instrument. Turn it further to increase the volume. Turn this knob counterclockwise to decrease the volume and fully counterclockwise to turn the instrument off.

3. Sound selection

Press the Tone button (3) to change the tone color. A total of eight tones can be selected. You can also change the tone color during playback of a demo song or recording.

4. Recording function

Press the Record button (4) to switch to the recording mode. The instrument signals readiness to record with a metronome tone. Now play the desired tone sequence (max. 66 tones). Press Play (5) to play back the recording. Press Play again to play back the recording. By pressing the Record button again, you leave the recording mode. This will delete the recording.

5. Demo

Press the Demo button (1) to start playing a demo song. Press the button again to stop playback.

6. Learning function

Press the Tutorial button (2) to switch to the learning mode. Press any key on the keyboard to start a practice song. Try to play along with the melody. The practice song will now be played without the melody voice. If you do not press any key on the keyboard for more than five seconds, the instrument will play the melody for your orientation.

7. Standby

If the instrument is not used for more than three minutes, it automatically switches to standby mode. Reactivate the instrument by pressing any button.

4. RP-61M

1. Operating unit

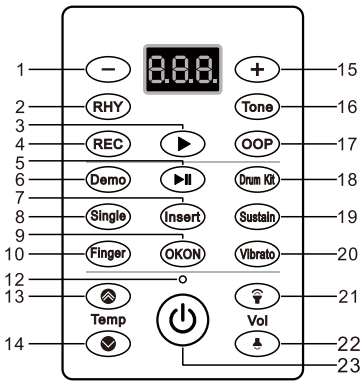

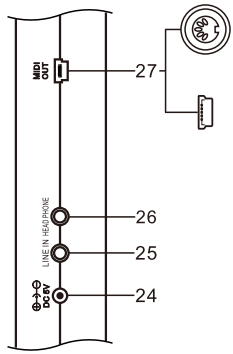

1	−	Ton- / Rhythm selection -	15	+	Ton- / Rhythm selection +
2	RHY	Rhythm button	16	Tone	Tone button
3	▶	Playback button	17	OOP	OOP button
4	REC	Record button	18	Drum Kit	Percussion button
5	▶II	Start / Stop button	19	Sustain	Sustain button
6	Demo	Demo button	20	Vibrato	Vibrato button
7	Insert	Fill-In button	21		Volume control +
8	Single	Single button	22		Volume control -
9	OKON	OKON button	23		Power switch
10	Finger	Fingered button	24	DC 5V	DC 5V connection socket
12	○	LED display	25	LINE IN	Audio interface
13		Tempo control key +	26	HEAD PHONE	Headphone jack
14		Tempo control key -	27	/	MIDI Output Interface

2. General operation

1) Master volume control

Press " " to increase the volume and " " to decrease it.
Press and hold / 2 seconds to reset the volume to the default value.

2) Tempo control

Press " " to increase the tempo and " " to decrease it.

The default value is 120 when the piano is turned on.

Each demo song will be played back at the tempo associated with the song, regardless of the tempo setting selected.

Each rhythm is also stored in the instrument with a typically associated tempo.

However, the tempo of the song or rhythm can be changed after the song start / rhythm start using the and keys.

If you pressand simultaneously / while playing songs / rhythm, it will return to its original tempo.

3) Sound selection

Press first Tone to enter the tone selection mode, then press + / — to select the desired tone color.

4) Rhythm selection

Press first RHY and then + / — to select a rhythm. You start the rhythm with .

5) Demo songs
After pressing Demo one song after the other is played. The selected song is automatically played back repeatedly.
Press the Demo button again to stop the demo playback.

While playing a demo song, press the Tone Select button to temporarily switch to the Tone Select mode. You will automatically return to the demo song selection after 3 seconds.

3. Playing with rhythm accompaniment

1) Start / Stop
Exits all modes such as teaching, recording, playback, programming, demo songs and others.

Press ▶II to play the rhythm, and again to stop the rhythm.

2) Fill-In
Fill-In only works in rhythm mode.
When a rhythm is playing, press **Insert** to insert a short interlude into the rhythm.

4. Chord control

1) Single Finger
Single only works in Rhythm Mode.
In Rhythm Playback mode, select Single key to specify the chord for the corresponding chord accompaniment by pressing any single key in the range of C3 ~ F4 #. Here, the pressed key specifies the keynote of the accompaniment chord in major. The nearest left black key can be pressed to change the chord gender to minor.

2) Multi-Finger
Finger only works in Rhythm Mode.
In Rhythm Playback mode, select the Finger key to use three keys in the range C3 ~ F4 # which define a whole chord to specify the chord for the corresponding chord accompaniment. As long as you do not specify a three-part chord, only the drum rhythm will sound.

5. Aufnahme
1) Melody recording
Press REC to switch to capture mode. Press any key to start the capture.

You can record a maximum of 92 notes. During recording, press the ▶ button to play back the recorded data.

Pressing REC again will erase the memory and return to the capture mode.

2) OOP
Press OOP to switch to OOP recording mode.

Here you can create your own drum rhythm. The default OOP playback speed is 120 BPM.

In Oop mode, the piano keys automatically respond as a keyboard drum.

The maximum length of the recording can be 32 notes. During recording, press the ▶ key to play back the recorded data. The recorded rhythm data is now played back repeatedly.

Pressing OOP again will erase the memory and return to the capture mode.

6. Effect

Sustain: The Sustain key extends the decay of the piano sound.
Press the key again to stop the effect.
Vibrato: The Vibrato button adds a vibrato effect to the sound.
Press the key again to end the effect.

7. Teaching mode

Press the OKON key to switch to teaching mode. Each white key on the keyboard is assigned a practice song. Press the corresponding white key of the desired song to play it back. In this mode, the songs can also be scrolled using the + and - keys. Now the tones of the melody are shown in the display. However, the instrument will play the correct tone even if the wrong tone is entered.

8. Software

The roll piano can be connected to any midifi-capable program on your computer via the midi interface.

If you do not have any midifi-capable software installed on your computer, you can find free software for Windows for testing your rollpiano at
https://www.kirstein.de/produkte/00046/00046319/en-piano.zip
for download.

Open the "USBPiano" application in the folder: en-piano\ROLL-UP-PIANO\USB Roll-Up Piano.
No warranty can be given for the function and/or compatibility of this free software with your system.

5. RP-88

1. Operating unit

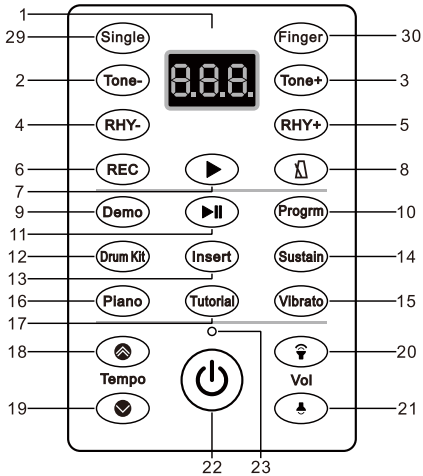

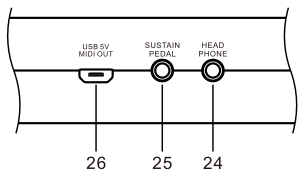

1	8.8.8.	LED display	15	Vibrato	Vibrato function
2	Tone-	Select tone color	16	Piano	Piano mode
3	Tone +	Select tone color	17	Tutorial	Learning function
4	RHY-	Rhythm selection	18		Tempo +
5	RHY+	Rhythm selection	19		Tempo -
6	REC	Recording function	20		Volume control +
7	▶	Play	21		Volume control -
8		Metronome	22		On / Off switch
9	Demo	Demo playback	23		LED charge indicator
10	Program	Rhythm recording	24	HEAD PHONE	Headphone / Speaker jack

11	▶II	Start/Stop	25	SUSTAIN PEDAL	Sustain pedal connection
12	Drum Kit	Drum mode	26	USB 5V MIDI OUT	MIDI OUT/USB 5 V
13	Insert	Fill-In	29	Single	Auto accomp
14	Sustain	Sustain function	30	Finger	Auto accomp

2. Charging the integrated rechargeable battery

Connect the roll piano to the mains using the supplied USB 5V power adapter to charge the built-in Li-ion battery. When the LED indicator is off, the battery is fully charged. Do not charge the battery when you are not at home or sleeping.

3. General operation

1) Master volume control
Press " " to increase the volume and " " to decrease it.

2) Tempo Control
Press " " to increase the tempo and " " to decrease it.
Each demo song will be played back at the tempo associated with the song, regardless of the tempo setting selected.
Each rhythm is also stored in the instrument with a typically associated tempo.
However, the tempo of the song or rhythm can be changed after the song start / rhythm start using the and keys.

3) Sound selection
Press Tone - or Tone + to select a tone color.

4) Rhythm selectionl
Press Rhy - or Rhy + to select a rhythm. You start the rhythm with ▶II

5) Demo-Songs
After pressing the demo button, one song after the other will be played. The selected song is automatically played back repeatedly.
Press ▶II to stop the demo playback.

4. Playing with rhythm accompaniment
1) Start / Stop
Exits all modes such as teaching, recording, playback, programming, demo songs and others..
Press ▶II to play the rhythm, and again to stop the rhythm.

2) Fill-In
Fill-In only works in rhythm mode.
When a rhythm is playing, press **Insert** to insert a short interlude into the rhythm.

5. Chord control
1) Single Finger
Single only works in Rhythm Mode and General Mode.

In Rhythm Playback mode, select Single key to specify the chord for the corresponding chord accompaniment by pressing any single key in the range of C3 ~ F4 #. Here, the pressed key sets the keynote of the accompaniment chord. The nearest left black key can be pressed to change the chord gender to minor.

2) Multi-finger
Finger only works in Rhythm Mode and General Mode.

In Rhythm Playback mode, select the Finger key to use three keys in the range C3 ~ F4 # which define a whole chord to specify the chord for the corresponding chord accompaniment. As long as you don't specify a three-part chord, only the drum rhythm will sound.

6. Recording
1) Melody recording
Press REC to switch to capture mode. Press any key to start the capture.
The maximum recording is 92 notes. During recording, press the ▶ key to play back the recorded data.
Pressing REC again will erase the memory and return to the capture mode.

2) Program
Press the Program button to switch to rhythm recording mode.
Here you can create your own drum rhythm.
In Program mode, the piano keys automatically react as a keyboard drum.
The maximum recording is 32 notes. Press the ▶ key during recording to play back the recorded data. The recorded rhythm data is now played back repeatedly.

Press Program again to clear the memory and return to capture mode.

7. Effects
Sustain: The sustain key extends the decay of the piano sound.
Press the key again to stop the effect.
Vibrato: The Vibrato button adds a vibrato effect to the sound.
Press the key again to stop the effect.

8. Teaching mode
Press the Tutorial button to switch to Teach mode. By pressing the Tutorial button repeatedly,

you can choose between different songs. The instrument now plays the accompaniment of the left hand. The melody voice is played back by the instrument when you press any key on the keyboard in the correct rhythm.

9. Drum kit

Press the Drum Kit button to enter Drum Mode. The whole keyboard can now be used as a rhythm instrument

10. Piano

Press the Piano button to enter Piano mode. In this mode, the instrument changes to the piano sound by itself.

11. Metronome

Press the key to activate the metronome. By pressing several times, you can choose between the time signature ¼, 2/4, ¾ and 4/4. Press to stop the metronome.

12. Standby

If the instrument is not used for more than one minute, it automatically switches to standby mode. Reactivate the instrument by pressing any key.

13. Software

The roll piano can be connected to any Midi capable program on your computer via the Midi interface.

If you don't have any midifi-capable software installed on your computer, you can find free software for Windows to test your rollpiano at
https://www.kirstein.de/produkte/00046/00046319/en-piano.zip
for download.

Open the "USBPiano" application in the folder: en-piano\ROLL-UP-PIANO\USB Roll-Up Piano. No warranty can be given for the function and/or compatibility of this free software with your system.

6. PDP-10 Pico Drum Set

1. Operating elements

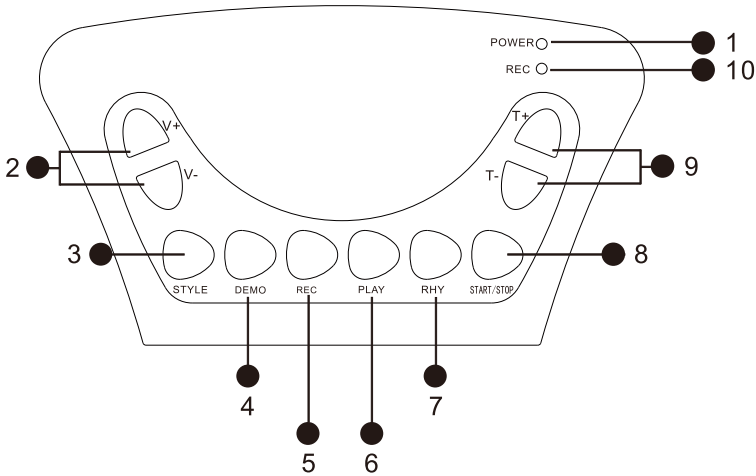

1	Power	LED for operation indication	6	Play	Playback
2	V+ / V-	Volume control	7	Rhy	Rhythm accompaniment
3	Style	Style selection	8	Start/Stop	Start Stop
4	Demo	Demo	9	T+ / T-	Tempo + -
5	Rec	Recording function	10	Rec	LED for recording standby

2. Styles
With the Style button (3) you can choose between different drum sets.

3. Demo
Press the Demo button (4) to play a demo song. Press Demo repeatedly to select between different demo songs. Press the Start/Stop button (8) to stop playback.

4. Accompanying rhythm
Press the RHY button (5) to start a background music as practice accompaniment. Press the Start/Stop button (8) to stop the playback.

5. Tempo adjustment
Use the T+/T- keys (9) to adjust the tempo

6. Recording
Press the Rec button (5) to switch to capture mode. You can now record up to 80 beats. Play back the recording by pressing the Play button (6). For a new playback press Play again. Press Rec again to make another recording. The first recording will be deleted. Recorded data will be deleted when switching off.

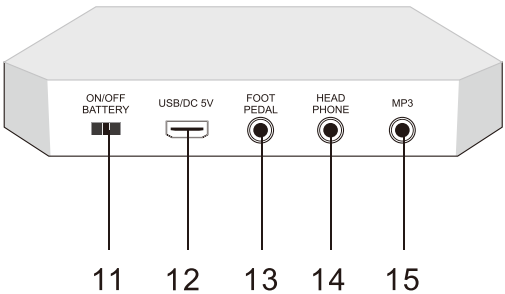

11	ON/OFF Battery	Selector switch for power source
12	USB/DC 5V	USB socket for power supply
13	Foot Pedal	Connection for foot pedals for HiHat and BassDrum
14	Headphone	Audio output for connecting headphones or an external amplifier
15	MP3	Audio In jack for connecting an external audio source (e.g. MP3 player)

If you supply the unit with power via the USB socket, set the power source selection switch (11) to the "OFF" position

WEEE Declaration

(Waste of Electrical and Electronic Equipment)

Your product is designed and manufactured with high quality materials and components that are recyclable and can be reused.
This symbol means that electrical and electronic equipment must be disposed of separately from household waste at the end of its useful life.
Please dispose of this device at your local municipal collection point or recycling center.
Please help to preserve the environment in which we live.

Technical changes and changes in appearance are reserved.
All data correspond to the status at time of printing.
Musikhaus Kirstein GmbH does not assume any liability for the correctness and completeness of the descriptions, illustrations and information contained herein.
Colors and specifications shown may vary slightly from the product.
Musikhaus Kirstein GmbH - Products are only available through authorized dealers.
Distributors and dealers are not authorized agents of Musikhaus Kirstein GmbH and have no authority to legally bind Musikhaus Kirstein GmbH in any way, be it explicitly or by conclusive action.

KIRSTEIN.de

Musikhaus Kirstein GmbH

Bernbeurener Str. 11

86956 Schongau – Germany

Telefon/Phone: 0049-8861-909494-0

Telefax/Fax: 0049-8861-909494-19

CE