Beatfoxx GT-25 Chuck Plattenspieler

Art. Nr..: 00065927

Bedienungsanleitung

Revision: *-01-2020

© 2020

Diese Bedienungsanleitung ist urheberrechtlich geschützt. Die Vervielfältigung dieser Bedienungsanleitung, auch auszugsweise, ist nur mit Genehmigung der Musikhaus Kirstein GmbH gestattet. Gleiches gilt für die Vervielfältigung oder das Kopieren von Bildern, auch in geänderter Form.

Inhaltsverzeichnis

Zweckbestimmung 2
SICHERHEIT 2
Anschlüsse 2
Produkt Beschreibung 3
Stromversorgung 4
VORBEREITUNG 4
ZUSAMMENBAU 4
WAND-VERTIKAL-BESFESTIGUNG 5
BEDIENUNG DES PLATTENSPIELERS 6
BETRIEB ÜBER BLUETOOTH 6
LINE OUT BETRIEB 7
WARTUNG 8
WEEE-Erklärung (Waste of Electrical and Electronic Equipment) 8

Vielen Dank, dass Sie sich für dieses Produkt entschieden haben.
Um sicherzustellen, dass Sie mit diesem Artikel voll und ganz zufrieden sind, lesen Sie sorgfältig und verstehen Sie diese Bedienungsanleitung, bevor Sie unser Produkt verwenden. Bewahren Sie diese Bedienungsanleitung an einem sicheren Ort auf. Die Bedienungsanleitung muss an alle nachfolgenden Anwender weitergegeben werden.

Bedienungsanleitung beachten!

⚠ WARNUNG Mit dem Signalwort WARNUNG sind die Gefahren gekennzeichnet, die ohne Vorsichtsmaßnahmen zu schweren Verletzungen führen können.

⚠ HINWEIS Mit dem Signalwort HINWEIS sind allgemeine Vorsichtsmaßnahmen gekennzeichnet, die im Umgang mit dem Produkt beachtet werden sollen.

⚠ HINWEIS Bilder und Bildschirmdarstellungen in dieser Bedienungsanleitung können vom Erscheinungsbild des tatsächlichen Produkts geringfügig abweichen, solange dies keine negativen Auswirkungen auf die technischen Eigenschaften und Sicherheit des Produkts hat.

⚠ HINWEIS Alle personenbezogenen Formulierungen in dieser Bedienungsanleitung sind geschlechtsneutral zu betrachten.

Diese Bedienungsanleitung gilt für Personen, die von einer für ihre Sicherheit verantwortlichen Person beaufsichtigt oder in die Bedienung des Gerätes eingewiesen wurden und nachgewiesen haben mit dem Gerät umgehen zu können.

⚠ WARNUNG **Kinder sollten beaufsichtigt werden, um sicherzustellen, dass sie nicht mit dem Gerät spielen.**
Lassen Sie die Kinder nicht unbeaufsichtigt.

Alle Informationen in dieser Bedienungsanleitung wurden nach bestem Wissen und Gewissen kontrolliert. Weder Autor noch Herausgeber können jedoch für Schäden haftbar gemacht werden, die in Zusammenhang mit der Verwendung dieser Bedienungsanleitung stehen.

Sonstige, in diesem Dokument aufgeführte Produkt-, Marken- und Unternehmensbezeichnungen können die Warenzeichen ihrer jeweiligen Eigentümer sein. Die Einhaltung sämtlicher anwendbarer Urheberrechtsgesetze liegt in der Verantwortung des Anwenders dieses Dokuments.

Zweckbestimmung

Dieses Gerät ist für den Einsatz im Innenbereich konzipiert. Die Garantie gilt nicht für Geräte, die für den gewerblichen Gebrauch verwendet werden.

SICHERHEIT

⚠ WARNUNG **Stellen Sie sicher, dass das Gerät so aufgestellt ist, dass niemand über das Netzkabel stolpern kann.**

- Verwenden Sie dieses Gerät nicht in der Nähe von Wasser (z. B. in der Nähe einer Badewanne, eines Waschbeckens, eines Spülbeckens, in einem feuchten Keller oder in der Nähe eines Schwimmbeckens usw.);
- Das Gerät sollte nicht in der Nähe von Wärmequellen wie Heizkörpern, Lüftungsöffnungen oder anderen Geräten (einschließlich Verstärkern) aufgestellt werden, die Wärme erzeugen;
- Das Gerät darf nicht geöffnet werden. Im Falle einer Fehlfunktion, wenden Sie sich an einen qualifizierten Servicetechniker oder an den Händler;
- Das Gerät sollte niemals an einer Steckdose eingesteckt bleiben, wenn es längere Zeit nicht benutzt wird;
- Stellen Sie keine Gegenstände auf das Gerät.
- Reinigen Sie das Gerät nur mit einem trockenen Tuch.
- Blockieren Sie keine Belüftungsöffnungen.
- Schützen Sie das Netzkabel vor Knicken, insbesondere wenn der Stecker eingesteckt ist und an der Stelle, an der er aus dem Gerät austritt.
- Verwenden Sie nur vom Hersteller empfohlenes Zubehör.
- Wenden Sie sich bei allen Wartungsarbeiten an qualifiziertes Servicepersonal. Eine Wartung ist erforderlich, wenn das Gerät auf irgendeine Weise beschädigt wurde, z. B. wenn das Netzkabel oder der Netzstecker beschädigt ist, Flüssigkeit verschüttet wurde oder Gegenstände in das Gerät gefallen sind, das Gerät Regen oder Feuchtigkeit ausgesetzt war und nicht ordnungsgemäß funktioniert. oder wurde fallen gelassen.

Anschlüsse

Überlasten Sie die Steckdose nicht. Verwenden Sie nur die angegebene Stromquelle.

Produkt Beschreibung

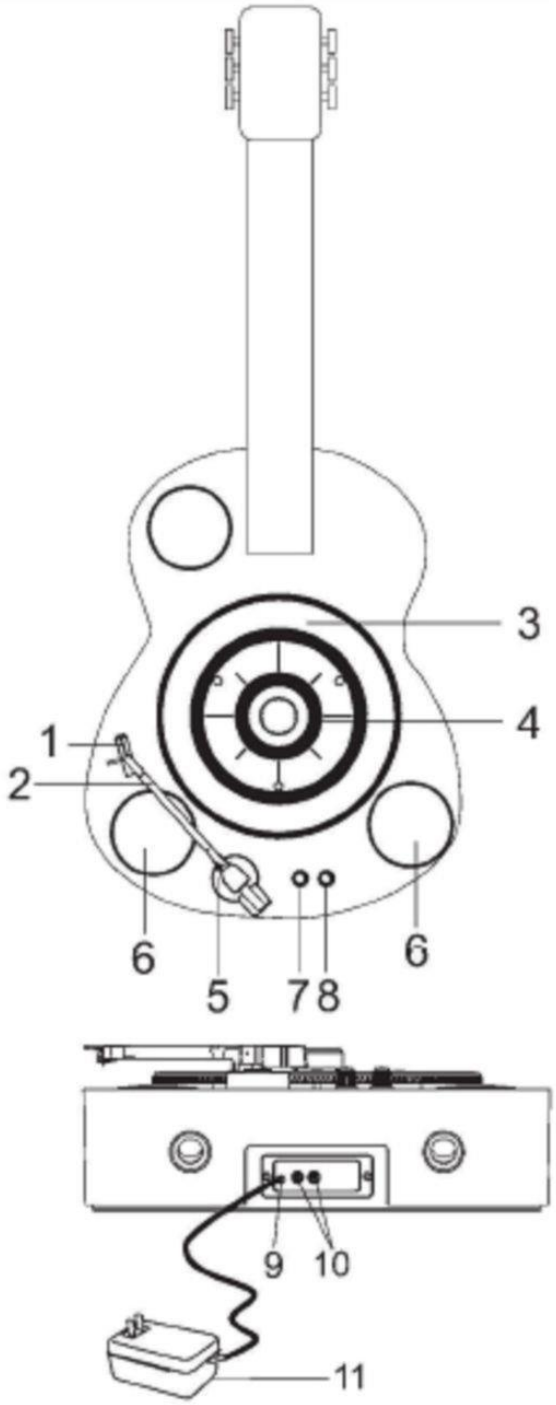

1.	Cartridge & Nadel;
2.	Tonarm;
3.	Plattenteller;
4.	Magnetischer Plattenhalter;
5.	Tonarmhebel;
6.	Lautsprecher;
7.	Geschwindigkeitswahlschalter;
8.	An/Aus- und Lautstärkeregler;
9.	Netzteilanschluss;
10.	Cinch Line-Ausgänge und AUX-Eingang
11.	Netzteil (AC Adapter);

Stromversorgung

Dieses Produkt ist für die Verwendung mit einem 12 V 1AAC DC-Adapter vorgesehen. Der Versuch, dieses Produkt an einer anderen Stromquelle zu betreiben, kann das Produkt beschädigen. Solche Schäden sind nicht durch Ihre Garantie abgedeckt.

⚠ HINWEIS

Dieses Produkt ist mit einem Standard-Haushaltsstecker ausgestattet. Wenn dieser Stecker nicht in Ihre Steckdose passt, haben Sie wahrscheinlich eine veraltete, nicht polarisierte Steckdose. Sie sollten Ihre Steckdose von einem qualifizierten Elektriker ersetzen lassen.

VORBEREITUNG

1. Entnehmen Sie das Gerät vorsichtig der Verpackung und entfernen Sie sämtliches Verpackungsmaterial vom Gerät.
2. Wickeln Sie das Netzkabel ab und ziehen Sie es in voller Länge heraus.
3. Stellen Sie das Gerät auf eine stabile, flache Oberfläche, die sich in der Nähe einer Steckdose befindet und keinem starken Magnetfeld ausgesetzt ist.
4. Stecken Sie den Stecker in die Steckdose.
5. Entfernen Sie die weiße Nadel-Abdeckung, indem Sie die Kunststoffstiftabdeckung in Pfeilrichtung schieben.

⚠ HINWEIS

Achten Sie beim Entfernen der Nadel-Abdeckung auf diese, da die Nadel bei selbstverursachtem Schaden nicht durch die Gewährleistung abgedeckt ist.

ZUSAMMENBAU

1. Schieben Sie den Griff der Gitarre oben in die Öffnung am Gitarrenkörper.
2. Setzen Sie die schwarze Befestigungsschraube in das Befestigungsöffnung auf der Rückseite des Gitarrenkörpers ein und schrauben Sie sie fest.

WAND-VERTIKAL-BESFESTIGUNG

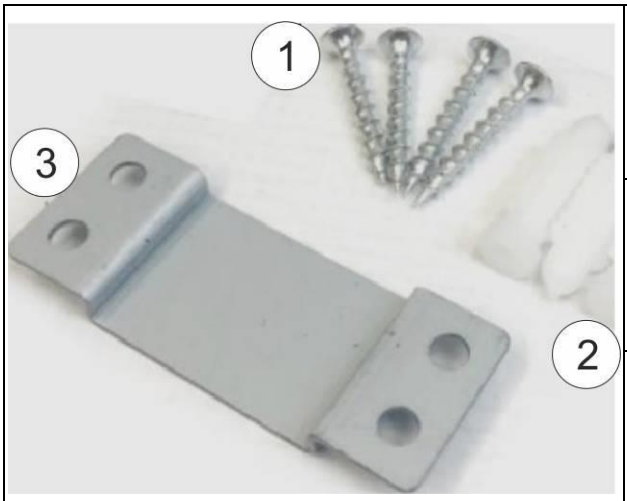	**1.** Wandschrauben; +2 schwarze Schrauben zur Halsfixierung am Korpus
	2. Wandeinsätze (Dübel);
	3. Wandhalterung;

1. Halten Sie den Plattenspieler an der Stelle an die Wand, wo Sie ihn platzieren möchten.

2. Markieren Sie die Mitte des Plattenspielers oben mit Klebeband und legen Sie den Plattenspieler beiseite.

3. Setzen Sie eine Markierung 13,3 cm nach unten vom Klebeband.

4. Halten Sie die Wandhalterung so, dass die sich die Oberkante der Wandhalterung auf der Markierung befindet.

5. Markieren Sie an der Wand die Stellen für die Bohrungen. Die Markierungen sollten den Öffnungen auf der Wandhalterung entsprechen.

6. Machen Sie die Bohrungen an den markierten Stellen an der Wand (6mm Bohrer).

7. Legen Sie die vier Dübel in die Bohrungen ein. Das offene Ende der Dübel muss mit der Wandoberfläche bündig sein.

8. Schrauben Sie die Wandhalterung mit vier Wandschrauben fest.

9. Es liegen 2 längere schwarze Schrauben bei, mit denen Sie den Hals nach dem Einstecken in die Führung von hinten am Gehäuse fixieren können

10. Hängen Sie den Plattenspieler vertikal an der montierten Wandhalterung ein.

BEDIENUNG DES PLATTENSPIELERS

1. Drehen Sie den An/Aus-Regler, um den Plattenspieler einzuschalten.
2. Stellen Sie den Geschwindigkeitswahlschalter auf die benötigte Drehzahl (33 1/3, 45 oder 78 U / min).
3. Nehmen Sie den Magnetischen Plattenhalter ab, legen Sie eine Schallplatte vorsichtig auf den Plattenteller und setzen Sie den Magnetischen Plattenhalter wieder ein, um die Schallplatte zu fixieren.
4. Entfernen Sie die Nadel-Abdeckung.
5. Lösen Sie die Tonarmsperre und heben Sie den Tonarm mit dem Hebel an.
6. Bewegen Sie den Tonarm über die Schallplatte, auf die Stelle wo die Wiedergabe beginnen soll.
7. Bringen Sie den Tonarmhebel in die untere Position. Der Tonarm senkt sich automatisch langsam auf die Schallplatte.
8. Drehen Sie den Lautstärkeregler, um die gewünschte Lautstärke einzustellen.

⚠ HINWEIS — Am Ende der Aufzeichnung stoppt der Tonarm automatisch.

BETRIEB ÜBER BLUETOOTH

1. Schalten Sie den Plattenspieler ein und drehen Sie den Lautstärkeregler auf die gewünschte Lautstärke.

⚠ HINWEIS — Die Bluetooth-Funktion wird auf den Empfangsmodus gesetzt, wenn der Plattenspieler eingeschaltet wird. Stellen Sie sicher, dass der Tonarm sich in der Rückstellposition befindet. Ein kurzer Bluetooth-Startton ist zu hören.

2. Schalten Sie Ihr Bluetooth-Gerät ein. Der Plattenspieler wird als "Beatfoxx GT-25" angezeigt, wenn es von Bluetooth auf Ihrem Plattenspieler erkannt wird.
3. Falls nach einem Passwort gefragt wird, geben Sie das Passwort "0000" ein, um den Plattenspieler und das Bluetooth-Gerät zu verbinden.

⚠ HINWEIS — Wenn der Plattenspieler mit Ihrem Bluetooth-Gerät gekoppelt ist, hören Sie einen kurzen Ton aus den Lautsprechern.

4. Bedienen Sie Ihr Bluetooth-Gerät wie gewohnt. Der Ton wird über Ihren Plattenspieler wiedergegeben.

⚠ HINWEIS

A. Stellen Sie sicher, dass sich Ihr Bluetooth-Gerät und Ihr Plattenspieler nicht weiter als 30 Meter entfernt befinden.

B. Überprüfen Sie, ob andere Bluetooth-Geräte in der Nähe das Signal und die Verbindung stören können.

C. Der Plattenspieler kann mit verschiedenen Bluetooth-Geräten gekoppelt werden, es kann jedoch immer nur eine Verbindung hergestellt werden. Stellen Sie sicher, dass kein anderes Gerät mit dem Plattenspieler verbunden ist ist, während Sie versuchen, Ihr Bluetooth-Gerät zu koppeln.

LINE OUT UND AUX-BETRIEB

Die Cinch Line-Ausgänge eignen sich hervorragend zum Anschließen Ihres Plattenspielers an eine Stereoanlage oder ein Aufnahmegerät. Mit einem Cinch-Kabel verbinden Sie einfach den linken und rechten Ausgang Ihres Plattenspielers mit dem Phono oder einem anderen Eingang Ihrer Stereoanlage. Mit einem Cinch auf 3.5mm-Klinke Y-Kabel können die den Plattenspieler an alle anderen Geräte die über einen 3,5mm AUX-Eingang verfügen, anschließen.

Durch den Anschluss eines 3,5mm Klinkenkabels an den AUX-Eingang können Sie Ihre Geräte wie Smartphones, Tablets oder MP3-Player als externen Musikplayer nutzen.

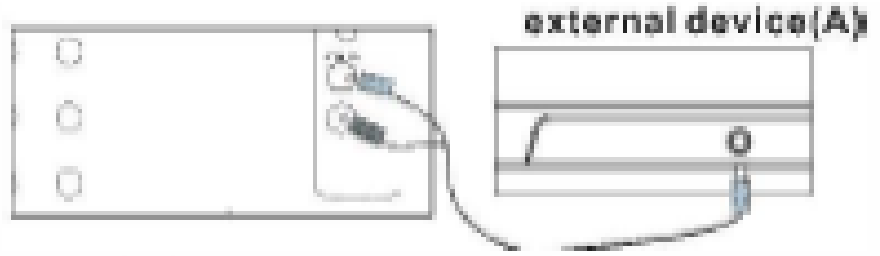

WARTUNG

Ihr Gerät erfordert keine besondere Wartung. Wenden Sie sich jedoch im Falle einer Fehlfunktion an ein **zugelassenes Servicecenter** oder an den Händler.

WEEE-Erklärung
(Waste of Electrical and Electronic Equipment)

Ihr Produkt wurde unter Verwendung hochwertiger Materialien und Komponenten entwickelt und hergestellt, die recycelbar und wiederverwendbar sind. Das Symbol bedeutet, dass Ihr Produkt am Ende seiner Lebensdauer vom Hausmüll getrennt entsorgt werden muss.

Entsorgen Sie dieses Gerät bei Ihrer örtlichen Sammelstelle oder Recyclingstelle.

Bitte helfen Sie mit, die Umwelt zu schützen, in der wir alle leben.

CE Konformität

VEREINFACHTE EU-KONFORMITÄTSERKLÄRUNG

Hiermit erklärt Musikhaus Kirstein GmbH, dass der Funkanlagentyp [Beatfoxx Chuck GT-25] der Richtlinie 2014/53/EU entspricht.

Der vollständige Text der EU-Konformitätserklärung ist unter der folgenden Internetadresse verfügbar:

http://www.kirstein.de/docs/Konformitaetserklaerung/CE_Konformitaetserklaerung_00065927.pdf

Alle technischen Daten und Erscheinungsbilder können ohne vorherige Ankündigung geändert werden. Alle Angaben waren zum Zeitpunkt der Drucklegung korrekt. Die Musikhaus Kirstein GmbH übernimmt keine Gewähr für die Richtigkeit oder Vollständigkeit der in diesem Handbuch enthaltenen Beschreibungen, Fotos oder Aussagen. Gedruckte Farben und Spezifikationen können geringfügig vom Produkt abweichen. Produkte der Musikhaus Kirstein GmbH werden nur über autorisierte Händler vertrieben. Distributoren und Händler sind keine Vertreter der Musikhaus Kirstein GmbH und nicht befugt, die Musikhaus Kirstein GmbH in irgendeiner Weise rechtlich zu binden.

Musikhaus Kirstein GmbH

Bernbeurener Str. 11

86956 Schongau – Germany

Telefon/Phone: 0049-8861-909494-0

Telefax/Fax: 0049-8861-909494-19

www.kirstein.de