Classic Cantabile KH-238 Kopfhörer HiFi dynamisch

ArtNr.: 00016331



Bedienungsanleitung

Version: 10.2024

Vielen Dank, dass Sie sich für dieses Produkt entschieden haben.
Um sicherzustellen, dass Sie mit dem Classic Cantabile Kopfhörer voll und ganz zufrieden sind, lesen Sie sorgfältig und verstehen Sie diese Bedienungsanleitung, bevor Sie unser Produkt verwenden. Bewahren Sie diese Bedienungsanleitung an einem sicheren Ort auf. Die Bedienungsanleitung muss an alle nachfolgenden Anwender weitergegeben werden.



Bedienungsanleitung beachten!

⚠ WARNUNG Mit dem Signalwort WARNUNG sind die Gefahren gekennzeichnet, die ohne Vorsichtsmaßnahmen zu schweren Verletzungen führen können.

⚠ HINWEIS Mit dem Signalwort HINWEIS sind allgemeine Vorsichtsmaßnahmen gekennzeichnet, die im Umgang mit dem Produkt beachtet werden sollen.

⚠ HINWEIS Bilder und Bildschirmdarstellungen in dieser Bedienungsanleitung können vom Erscheinungsbild des tatsächlichen Produkts geringfügig abweichen, solange dies keine negativen Auswirkungen auf die technischen Eigenschaften und Sicherheit des Produkts hat.

⚠ HINWEIS Alle personenbezogenen Formulierungen in dieser Bedienungsanleitung sind geschlechtsneutral zu betrachten.

Diese Bedienungsanleitung gilt für Personen, die von einer für ihre Sicherheit verantwortlichen Person beaufsichtigt oder in die Bedienung des Gerätes eingewiesen wurden und nachgewiesen haben mit dem Gerät umgehen zu können.

⚠ WARNUNG **Kinder sollten beaufsichtigt werden, um sicherzustellen, dass sie nicht mit dem Kopfhörer spielen.**
Der Kopfhörer ist kein Spielzeug

Alle Informationen in dieser Bedienungsanleitung wurden nach bestem Wissen und Gewissen kontrolliert. Weder Autor noch Herausgeber können jedoch für Schäden haftbar gemacht werden, die in Zusammenhang mit der Verwendung dieser Bedienungsanleitung stehen.

Sonstige, in diesem Dokument aufgeführte Produkt-, Marken- und Unternehmensbezeichnungen können die Warenzeichen ihrer jeweiligen Eigentümer sein. Die Einhaltung sämtlicher anwendbarer Urheberrechtsgesetze liegt in der Verantwortung des Anwenders dieses Dokuments.

Detailierte Sicherheitshinweise:

⚠ HINWEIS

- Lesen Sie diese Anweisungen und bewahren Sie diese Anleitung auf.
- Beachten Sie alle Warnungen. Befolgen Sie alle Anweisungen.
- Verwenden Sie dieses Gerät nicht im Wasser.
- Reinigen Sie das Gerät nur mit einem trockenen Tuch.
- Legen Sie das Gerät nicht in auf Wärmequellen wie Heizkörpern, Öfen oder andere Geräte, die Wärme erzeugen.
- Achten Sie auf die Lautstärke! Hören mit zu hohem Lautstärkepegel kann Ihr Gehör dauerhaft schädigen.
- Wenden Sie sich bezüglich aller Reparatur- /Wartungsarbeiten an qualifiziertes Servicepersonal. Öffnen Sie das Gerät bzw. das Gehäuse nicht eigenmächtig. Eine Wartung ist erforderlich, wenn das Gerät auf irgendeine Weise beschädigt wurde, z. B. wenn das Kabel beschädigt ist, Flüssigkeit verschüttet wurde oder das Gerät Regen oder Feuchtigkeit ausgesetzt war, nicht ordnungsgemäß funktioniert.



Beschreibung:

Funktion:

Der Kopfhörer kann mit jedem Abspielgerät (z.B. CD-Player) als auch Instrument (z.B. E-Drumset, Keyboard oder Piano) verbunden werden. Hierbei ist je nach Buchse lediglich auf den Einsatz der korrekten 3,5 mm Klinke oder der 6,3 mm Klinke des Adapters zu achten.(Adapter liegt bei)

⚠ WARNUNG Achten Sie auf die Lautstärke! Hören mit zu hohem Lautstärkepegel kann Ihr Gehör dauerhaft schädigen.

Wartung
Ihr Gerät erfordert keine besondere Wartung. Wenden Sie sich jedoch im Falle einer Fehlfunktion an ein zugelassenes Servicecenter oder den Hersteller

Reinigung
Verwenden Sie zur Reinigung ein fusselfreies und nur leicht feuchtes Tuch.

Technische Spezifikationen:

System: dynamische Kopfhörer

Nennimpedanz: 32 Ohm

Lautsprecher: Stereo

Frequenzbereich: 20-20000 Hz

Empfindlichkeit: 110dB SPL

WEEE-Erklärung
(Waste of Electrical and Electronic Equipment)

Ihr Produkt wurde unter Verwendung hochwertiger Materialien und Komponenten entwickelt und hergestellt, die recycelbar und wiederverwendbar sind. Das Symbol bedeutet, dass Ihr Produkt am Ende seiner Lebensdauer vom Hausmüll getrennt entsorgt werden muss.
Entsorgen Sie dieses Gerät bei Ihrer örtlichen Sammelstelle oder Recyclingstelle.
Bitte helfen Sie mit, die Umwelt zu schützen, in der wir alle leben.

Alle technischen Daten und Erscheinungsbilder können ohne vorherige Ankündigung geändert werden. Alle Angaben waren zum Zeitpunkt der Drucklegung korrekt. Die Musikhaus Kirstein GmbH übernimmt keine Gewähr für die Richtigkeit oder Vollständigkeit der in diesem Handbuch enthaltenen Beschreibungen, Fotos oder Aussagen. Gedruckte Farben und Spezifikationen können geringfügig vom Produkt abweichen. Produkte der Musikhaus Kirstein GmbH werden nur über autorisierte Händler vertrieben. Distributoren und Händler sind keine Vertreter der Musikhaus Kirstein GmbH und nicht befugt, die Musikhaus Kirstein GmbH in irgendeiner Weise rechtlich zu binden.

Diese Bedienungsanleitung ist urheberrechtlich geschützt. Die Vervielfältigung dieser Bedienungsanleitung, auch auszugsweise, ist nur mit Genehmigung der Musikhaus Kirstein GmbH gestattet. Gleiches gilt für die Vervielfältigung oder das Kopieren von Bildern, auch in geänderter Form.

© 2024

Musikhaus Kirstein GmbH
Bernbeurener Str. 11
D-86956 Schongau
info@kirstein.de
www.kirstein.de
Telefon/Phone: +49(0)8861 / 90 94 94 -0

Classic Cantabile KH-238 Headphones HiFi dynamic

Item number: 00016331



User Manual

Version: 10.2024

Thank you for choosing this product.

To ensure that you are fully satisfied with the Classic Cantabile headphones, read this manual carefully and understand these instructions before using our product. Keep these operating instructions in a safe place. The operating instructions must be passed on to all subsequent users.



Please carefully follow the instructions!

⚠ WARNING — The signal word WARNING indicates the dangers that can lead to serious injuries without precautionary measures.

⚠ NOTE — The signal word NOTE indicates general precautionary measures that should be observed when handling the product.

⚠ NOTE — Images and screen shots in this manual may differ slightly from the appearance of the actual product as long as this has no negative effects on the technical properties and safety of the product.

⚠ NOTE — All personal formulations in these operating instructions are to be considered gender-neutral.

These operating instructions apply to persons who have been supervised by a person responsible for their safety or who have been instructed in the operation of the device and have demonstrated that they can handle the device.

⚠ WARNING — **Children should be supervised to ensure that they do not play with the device.**
Do not leave children unattended. The product is not a toy!

All information in this operating manual has been checked to the best of our knowledge and belief. However, neither the author nor the publisher can be held liable for any damage associated with the use of this manual.

Other product, brand and company names mentioned in this document may be the trademarks of their respective owners. Compliance with all applicable copyright laws is the responsibility of the user of this document.

Detailed safety information:

⚠ NOTE

- Read these instructions. Keep these instructions.
- Heed all warnings. Follow all instructions.
- Do not use this device near water.
- Only clean the device with a dry cloth.
- Do not block any ventilation openings.
- Do not place the device near heat sources such as radiators, stoves or other devices that generate heat.
- Pay attention to the volume! Hearing at a high-volume level can permanently damage your hearing.
- Contact qualified service personnel for all repair / maintenance work. Do not open the device or the housing yourself. Maintenance is required if the device has been damaged in any way, e.g., if the power cord or plug is damaged, liquid has been spilled or objects have fallen into the device, the device has been exposed to rain or moisture, is not working properly or has been dropped.



Function:

The headphones can be connected to every playing device (e.g., CD-players) as well as instrument (e.g., E-drumset, keyboard or piano). It is only important to note which jack plug is required for the used device: the 3.5 mm jack or the 6.3 mm jack of the adapter. (Adapter is included in delivery)

⚠ WARNING Pay attention to the volume! Hearing at a high-volume level can permanently damage your hearing.

Maintenance
Your device does not require any special maintenance. However, in the event of a malfunction, contact an approved service center or the manufacturer

Cleaning
Use a lint-free and only slightly damp cloth for cleaning.

Technical specifications:

System: dynamic headphones

Impedance: 32 Ohm

Speakers: Stereo

Frequency range: 20-20000 Hz

Sensitivity: 110dB SPL

WEEE declaration (Waste of Electrical and Electronic Equipment)

Your product has been developed and manufactured using high quality materials and components that are recyclable and reusable. The symbol means that your product must be disposed of separately from household waste at the end of its service life.
Dispose of this device at your local collection or recycling centre, please help protect the environment we all live in.

All technical data and appearances are subject to change without notice. All information was correct at the time of printing. Musikhaus Kirstein GmbH assumes no liability for the correctness or completeness of the descriptions, photos or statements contained in this manual. Printed colours and specifications may differ slightly from the product. Musikhaus Kirstein GmbH products are only sold through authorized dealers. Distributors and dealers are not representatives of Musikhaus Kirstein GmbH and are not authorized to bind Musikhaus Kirstein GmbH legally in any way.

This manual is protected by copyright. Reproduction of these operating instructions, in whole or in part, is only permitted with the approval of Musikhaus Kirstein GmbH. The same applies to the duplication or copying of images, even in modified form.

© 2024

KIRSTEIN.de

Musikhaus Kirstein GmbH
Bernbeurener Str. 11
D-86956 Schongau
info@kirstein.de
www.kirstein.de
Phone: +49(0)8861 / 90 94 94 -0

CLASSIC CANTABILE

SP-316 Stage Piano

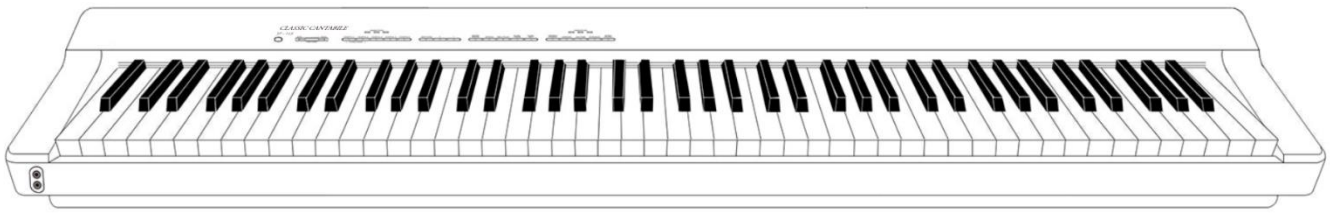

Bedienungsanleitung

Version: 08/2025

Vielen Dank, dass Sie sich für dieses Produkt entschieden haben.
Um sicherzustellen, dass Sie mit diesem Produkt voll und ganz zufrieden sind, lesen Sie sorgfältig und verstehen Sie diese Bedienungsanleitung, bevor Sie dieses Instrument verwenden. Bewahren Sie diese Bedienungsanleitung an einem sicheren Ort auf. Die Bedienungsanleitung muss an alle nachfolgenden Anwender weitergegeben werden.



Bedienungsanleitung beachten!

⚠ WARNUNG Mit dem Signalwort WARNUNG sind die Gefahren gekennzeichnet, die ohne Vorsichtsmaßnahmen zu schweren Verletzungen führen können.

⚠ HINWEIS Mit dem Signalwort HINWEIS sind allgemeine Vorsichtsmaßnahmen gekennzeichnet, die im Umgang mit dem Produkt beachtet werden sollen.

⚠ HINWEIS Bilder und Bildschirmdarstellungen in dieser Bedienungsanleitung können vom Erscheinungsbild des tatsächlichen Produkts geringfügig abweichen, solange dies keine negativen Auswirkungen auf die technischen Eigenschaften und Sicherheit des Produkts hat.

⚠ HINWEIS Alle personenbezogenen Formulierungen in dieser Bedienungsanleitung sind geschlechtsneutral zu betrachten.

Diese Bedienungsanleitung gilt für mündige Personen und Nutzer, die von einer für ihre Sicherheit verantwortlichen Person beaufsichtigt oder in die Bedienung des Gerätes eingewiesen wurden und nachgewiesen haben mit dem Gerät umgehen zu können.

⚠ WARNUNG **Kinder sollten beaufsichtigt werden, um sicherzustellen, dass sie dieses Gerät nicht als Spielzeug verwenden.**
Lassen Sie Kinder niemals unbeaufsichtigt mit dem Verpackungsmaterial spielen.

⚠ WARNUNG **Gefahr der Sachbeschädigung! Wir haften nicht für Unfälle, die infolge der Nichtbeachtung der Sicherheitshinweise oder durch falsche Handhabung auftreten.**

Alle Informationen in dieser Bedienungsanleitung wurden nach bestem Wissen und Gewissen kontrolliert. Weder Autor noch Herausgeber können jedoch für Schäden haftbar gemacht werden, die in Zusammenhang mit der Verwendung dieser Bedienungsanleitung stehen.

Sonstige, in diesem Dokument aufgeführte Produkt-, Marken- und Unternehmensbezeichnungen können die Warenzeichen ihrer jeweiligen Eigentümer sein. Die Einhaltung sämtlicher anwendbarer Urheberrechtsgesetze liegt in der Verantwortung des Anwenders dieses Dokuments.

⚠ WARNUNG

Vorsicht

Bitte beachten Sie folgende grundlegenden Hinweise, um sich oder andere nicht zu gefährden und Schäden an externen Geräten zu vermeiden.

⚠ HINWEIS

Warnhinweise

Bauen Sie das Instrument nicht auseinander und nehmen Sie keine Modifikationen daran vor. Dies könnte Verletzungen durch Stromschlag zur Folge haben. Betrauen Sie eine Fachwerkstatt mit eventuell nötigen Service- und Wartungsarbeiten oder wenden Sie sich an Ihren Händler.
Wenn Sie feststellen, dass das Stromkabel deutliche Gebrauchsspuren aufweist, das Gerät Fehlfunktionen aufweist, verbrannt riecht oder raucht, ziehen Sie umgehend den Stecker aus der Steckdose und beauftragen Sie einen Techniker mit der Reparatur.
Bevor Sie das Instrument reinigen, sollten Sie es vom Strom trennen.
Stellen Sie das Instrument stets auf eine ebene, stabile Oberfläche, um einen sicheren Stand zu gewährleisten.
Benutzen Sie das Instrument nicht in feuchter oder nasser Umgebung.
Stellen Sie keine Gefäße darauf, die mit Flüssigkeiten gefüllt sind, wie z.B. Vasen, Gläser oder Flaschen.
Legen Sie keine kleinen Gegenstände darauf, die hineinrutschen könnten, wie z.B. Haarnadeln, Nähnadeln oder Münzen.
Stellen Sie keine brennenden Kerzen auf das Instrument.

⚠ HINWEIS

Vorsichtsmaßnahmen

Um Schäden am Instrument zu vermeiden, stellen Sie es nicht an Plätze mit hohen Temperaturen oder viel Staub, stellen Sie es nicht direkt neben eine Klimaanlage und vermeiden Sie direkte Sonneneinstrahlung.
Stellen Sie das Instrument nicht in die Nähe von anderen elektrischen Geräten, um Interferenzen zu vermeiden.
Wenden Sie im Umgang mit dem Instrument keinerlei Gewalt an und stellen Sie keine schweren Gegenstände auf das Gerät.
Trennen Sie das Instrument vom Strom, wenn Sie es längere Zeit nicht benutzen. Um das Gerät vom Strom zu trennen, ziehen Sie bitte am Stecker, nicht am Kabel. Gehen Sie bitte vorsichtig mit dem Stromkabel um. Es sollte nicht in der Nähe von Heizkörpern liegen, Sie sollten keine schweren Gegenstände daraufstellen und es so verlegen, dass keine Personen darauf treten oder darüber fallen könnten.
Bitte beachten Sie, dass dauernde hohe Lautstärke Ihr Gehör dauerhaft schädigen kann. Passen Sie daher die Lautstärke sorgfältig an.

⚠ WARNUNG

Netzteil

Bitte schließen Sie das mitgelieferte Netzteil an eine Steckdose mit der richtigen Spannung an. Schließen Sie es nicht an andere Netzspannungen an als die, für welche das Instrument vorgesehen ist. Ziehen Sie den Netzstecker, falls Sie das Produkt für längere Zeit nicht benutzen oder wenn es zu einem Gewitter kommt.

© 2025

Diese Bedienungsanleitung ist urheberrechtlich geschützt. Die Vervielfältigung dieser Bedienungsanleitung, auch auszugsweise, ist nur mit Genehmigung der Musikhaus Kirstein GmbH gestattet. Gleiches gilt für die Vervielfältigung oder das Kopieren von Bildern, auch in geänderter Form.

Inhalt

Inbetriebnahme 6

Netzbetrieb 6

Batteriebetrieb 6

Power 6

Rückseitiges Anschlusspanel 7

Sustain Pedal 7

Dreifach Pedal (nicht im Lieferumfang enthalten) 7

USB to Host 7

Netzteil 7

AUX Out 7

Frontseitige Anschlüsse 8

Phones 8

Bedienelemente 8

Power-Schalter und Volume-Regler 8

Power 8

Lautstärke (VOLUME) 8

Auswahl der Klangfarbe 9

Hauptfunktionen 9

Demo (DEMO) 9

Tempo (TEMPO) 10

Aufnahme (REC/PLAY) 10

Kombinieren zweier Klänge (LAYER) 10

Teilen der Tastatur (DUAL) 10

Metronom und + - Tasten 11

Metronom (METRO) 11

+ - Tasten (+/-) 11

Begleitrhythmus (RHYTHM) 11

Bluetooth-Funktion 12

Bluetooth Audio.....12
Bluetooth MIDI 12
Trouble Shooting 13
Produktspezifikationen 14
Appendix 15
Voice-Liste 16

Inbetriebnahme

Legen Sie das Instrument auf eine geeignete Unterlage (Tisch o.ä), einen Keyboardständer oder montieren Sie den optional erhältlichen Design-Ständer Classic Cantabile S-316.

Verbinden Sie das mitgelieferte Sustain-Pedal mit der Pedalbuchse an der Rückseite des Instruments (Siehe: Rückseitige Anschlüsse).

Netzbetrieb

Nutzen Sie für den Netzbetrieb ausschließlich das mit dem Piano gelieferte Netzteil. Verbinden Sie zuerst den Hohlstecker des Netzteils mit der Netzteil-Buchse an der Rückseite des Instruments (Siehe: Rückseitige Anschlüsse). Stecken Sie anschließend das Netzteil in die Steckdose.

Batteriebetrieb

Öffnen Sie das Batteriefach auf der Unterseite des Instruments und legen Sie sechs AA-Batterien (nicht im Lieferumfang enthalten) ein. Achten Sie auf die Polarität und mischen Sie keine Batterien unterschiedlicher Ladezustände. Verschließen Sie nun das Batteriefach sicher. Entfernen Sie die Batterien aus dem Gerät, falls Sie es für längere Zeit nicht benutzen möchten.

Hinweis: Alte Batterien gehören nicht in den Hausmüll! Entsorgen Sie diese bei einer örtlichen Sammelstelle.

Power

Schalten Sie nun das Instrument mit dem Power Schalter (Siehe: Bedienelemente) ein. Bitte schalten Sie Ihr Instrument bei Nichtbenutzung aus, um Energie zu sparen.
Dieses Instrument verfügt über eine Auto-Power-Off-Funktion. Um Energie zu sparen, schaltet sich das Piano selbständig aus, falls es für längere Zeit nicht benutzt wird.

► Es kann nützlich sein, die Verpackungsmaterialien für den Fall aufzubewahren, dass das Instrument an einen weit entfernten Ort transportiert werden muss.

Rückseitiges Anschlusspanel

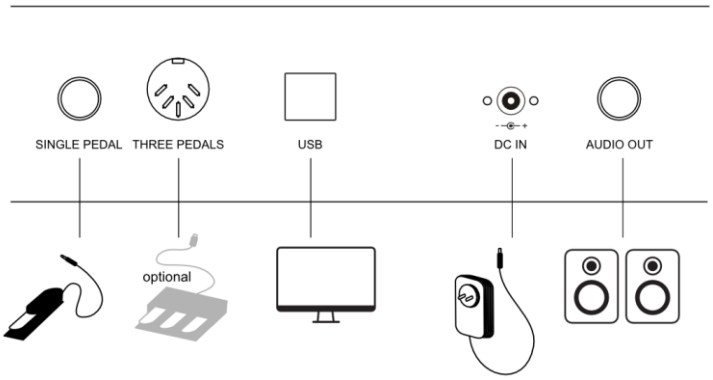

Sustain Pedal 

Über diese Klinkenbuchse können Sie das mitgelieferte Sustain Pedal mit Ihrem Instrument verbinden.

Dreifach Pedal (nicht im Lieferumfang enthalten) 

Über diese Multi-Pin-Buchse können Sie das optional erhältliche Dreifach-Pedal mit Ihrem Instrument verbinden.

USB to Host 

Über die USB to Host Buchse können Sie Ihr Piano mittels eines USB A->B Kabels zu einem Computer verbinden.

Netzteil 

An dieser Buchse können Sie das mitgelieferte Netzteil anschließen.

AUX Out 

Mit dem AUX Out Anschluss können Sie Ihr Piano an einen Musikverstärker anschließen.

Frontseitige Anschlüsse

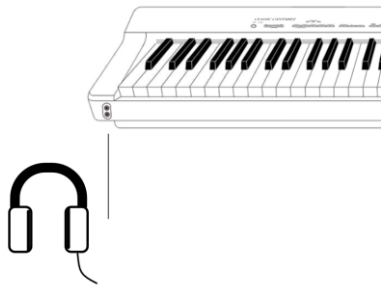

Phones

Die beiden Kopfhöreranschlüsse können gleichzeitig genutzt werden. Beim Anschluss eines Kopfhörers werden die Lautsprecher des Instruments automatisch stumm geschaltet. Achtung: Achten Sie auf eine angemessene Lautstärkeneinstellung. Zu hohe Lautstärke bzw. zu lange Nutzung von Kopfhörern kann Gehörschäden verursachen.

Bedienelemente

Power-Schalter und Volume-Regler

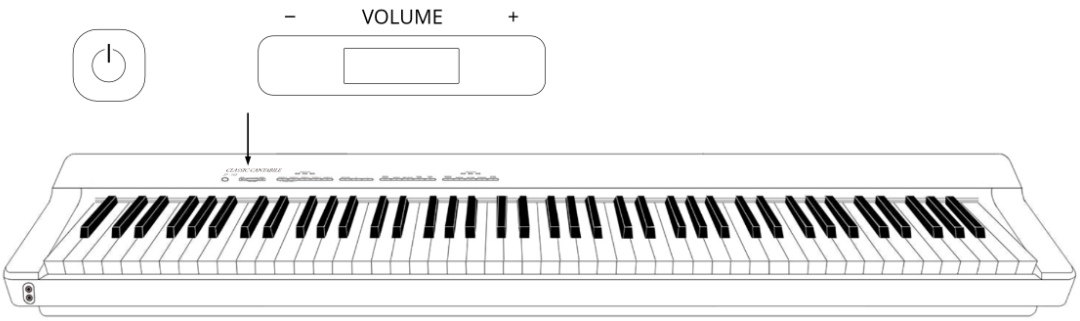

Power

Mit dem Netzschalter nehmen Sie Ihr Instrument in Betrieb. Bitte schalten Sie Ihr Instrument bei Nichtbenutzung aus, um Energie zu sparen.
Dieses Instrument verfügt über eine Auto-Power-Off-Funktion. Um Energie zu sparen, schaltet sich das Piano selbständig aus, falls es für längere Zeit nicht benutzt wird.

Lautstärke (VOLUME)

Mit diesem Regler können Sie die Lautstärke Ihres Pianos einstellen. Schieben Sie diesen Regler vor der Inbetriebnahme Ihres Instruments und vor dem Anschluss von Kopfhörern, stets auf null (ganz nach links) und passen Sie die Lautstärke anschließend auf den gewünschten Wert an.

Auswahl der Klangfarbe

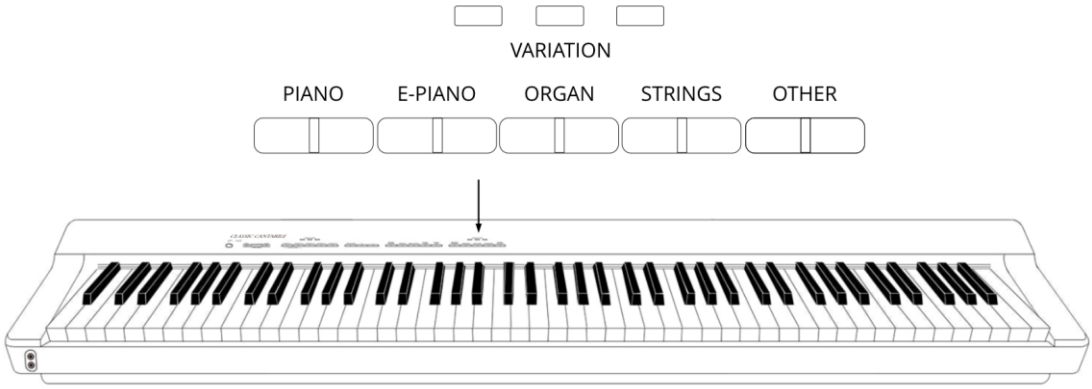

Mit den Knöpfen dieser Sektion können Sie die Klangfarbe wählen. Jeder der fünf Knöpfe ist mit vier unterschiedlichen Klangfarben belegt. Drücken Sie den jeweiligen Knopf mehrmals, um zu einer Variation zu gelangen.

Hauptfunktionen

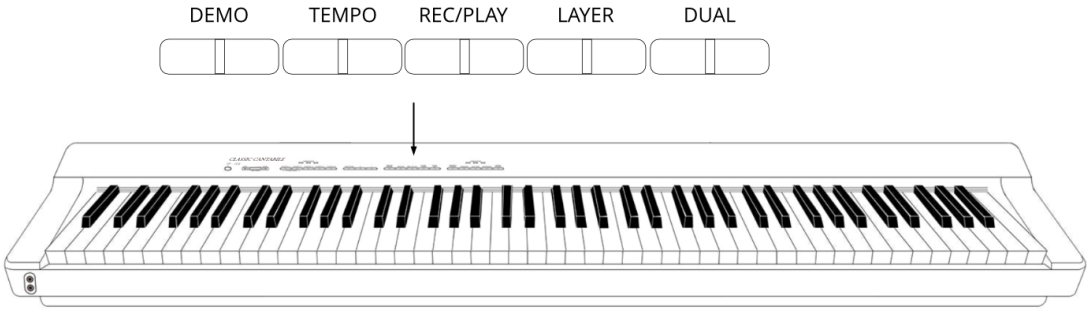

Demo (DEMO)

Mit der DEMO-Taste können Sie eines der zahlreichen Demo-Stücke starten. Stoppen Sie die Demo-Wiedergabe mit der Taste (REC/PLAY).
Die Auswahl des gewünschten Demos erfolgt über die Klaviatur. Drücken und Halten Sie hierzu die Taste DEMO und betätigen Sie währenddessen eine der Klaviaturtasten im mittleren Bereich (C-c‘‘‘).

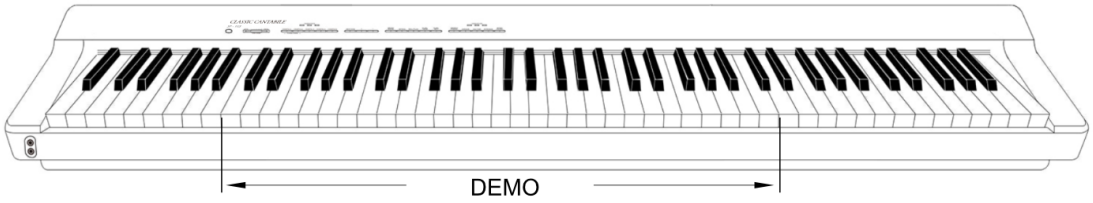

Die Geschwindigkeit des Demos ändern Sie, indem Sie während der Demo-Wiedergabe die Taste TEMPO drücken und das Tempo mit den Tasten + und - anpassen (Siehe: Tempo)

Tempo (TEMPO)

Mit der Taste TEMPO können Sie die Geschwindigkeit von Demo-Songs, Rhythmen und des Metronoms anpassen (je nach aktuell aktivierter Funktion). Drücken Sie die TEMPO-Taste, um ins Tempo-Menü zu gelangen. Die LED der TEMPO-Taste blinkt. Nun können Sie mit Hilfe der Tasten + und – die Geschwindigkeit anpassen. Erfolgt 3 Sekunden lang keine Eingabe wird das Menü wieder geschlossen und die LED der TEMPO-Taste erlischt.

Aufnahme (REC/PLAY)

Drücken Sie die Taste REC/PLAY für mindestens 3 Sekunden. Die LED der REC/PLAY Taste blinkt, um die Aufnahmebereitschaft des Instruments anzuzeigen. Beginnen Sie Ihr Spiel auf der Klaviatur, um die Aufnahmefunktion zu starten. Die LED leuchtet nun permanent. Stoppen Sie die Aufnahme durch erneutes Drücken der Taste REC/PLAY.
Sie können die Aufzeichnung nun beliebig oft wiedergeben. Durch kurzes Drücken der Taste REC/PLAY starten, bzw. stoppen Sie die Wiedergabe.

Schalten Sie das Instrument aus, um die aufgezeichneten Daten zu löschen.

Kombinieren zweier Klänge (LAYER)

Mit Hilfe der Layer-Funktion können Sie zwei Klänge übereinanderlegen. Wählen Sie zuerst, wie unter „Auswahl der Klangfarbe“ beschrieben, den ersten der beiden gewünschten Sounds aus. Drücken Sie nun die LAYER-Taste, um die Layer-Funktion zu aktivieren. Sound 1 ist nun unveränderlich festgelegt und die LED der Layer-Taste leuchtet. Nun können Sie den zweiten der beiden gewünschten Sounds auswählen.
Drücken Sie die LAYER-Taste erneut, um diese Funktion zu verlassen.

Teilen der Tastatur (DUAL)

Mit Hilfe der Dual-Funktion, können Sie die Tastatur in zwei gleichberechtigte Teile unterteilen. Nun können zwei Spieler das Instrument gleichzeitig nutzen. Wählen Sie zuerst, wie unter „Auswahl der Klangfarbe“ beschrieben, die Klangfarbe für die rechte Tastatur-Hälfte aus. Drücken Sie nun die DUAL-Taste, um die Dual-Funktion zu aktivieren. Der Sound für die rechte Klaviatur-Hälfte erklingt nun zwei Oktaven tiefer und die LED der Dual-Taste leuchtet. Nun können Sie den Sound für die linke Tastatur-Hälfte auswählen. Dieser erklingt eine Oktave höher als in der Standard-Klangauswahl. Die automatische Oktavierung der jeweiligen Klangfarben gewährleistet den optimalen Tonumfang für die beiden verkürzten Klaviaturhälften.
Drücken Sie die Dual-Taste erneut, um diese Funktion zu verlassen.

Hinweis: Der Stelle der Klaviatur, an welcher diese geteilt wird, kann frei festgelegt werden. Drücken Sie hierzu die DUAL-Taste mindestens 3 Sekunden. Die LED der DUAL-Taste blinkt. Drücken Sie nun umgehend die gewünschte Taste der Klaviatur, an welcher diese geteilt werden soll, und halten Sie diese gedrückt, bis die LED der DUAL-Taste wieder permanent leuchtet.

Metronom und + - Tasten

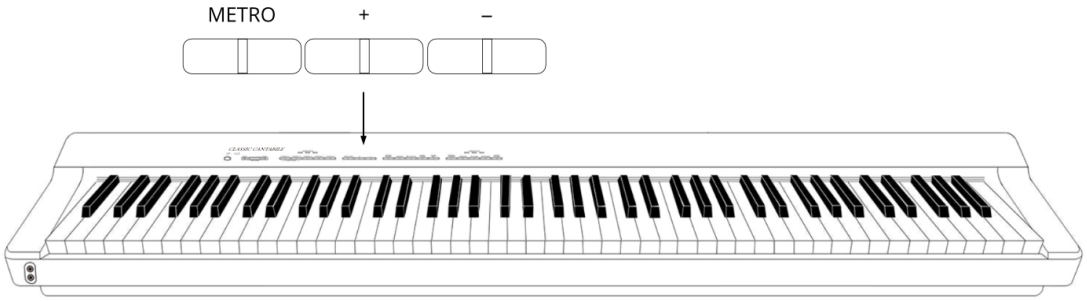

Metronom (METRO)

Drücken Sie die Taste METRO, um das Metronom zu starten. Die LED der METRO-Taste leuchtet. Drücken Sie die Taste mehrmals, um verschiedene Taktarten auszuwählen. Um das Metronom zu stoppen, drücken Sie die METRO-Taste so oft, bis deren LED erlischt.

Die Geschwindigkeit des Metronoms ändern Sie, indem Sie während der Metronom-Wiedergabe die Taste TEMPO drücken und das Tempo mit den Tasten + und - anpassen (Siehe: Tempo)

+ - Tasten (+/-)

Mit den + - Tasten können Sie nach vorn bzw. rückwärts blättern, wenn Sie sich in der Klangfarbenauswahl oder der Rhythmusauswahl befinden. Im Tempo-Menü erhöhen, bzw. verringern Sie mit diesen Tasten das Tempo.

Begleitrhythmus (RHYTHM)

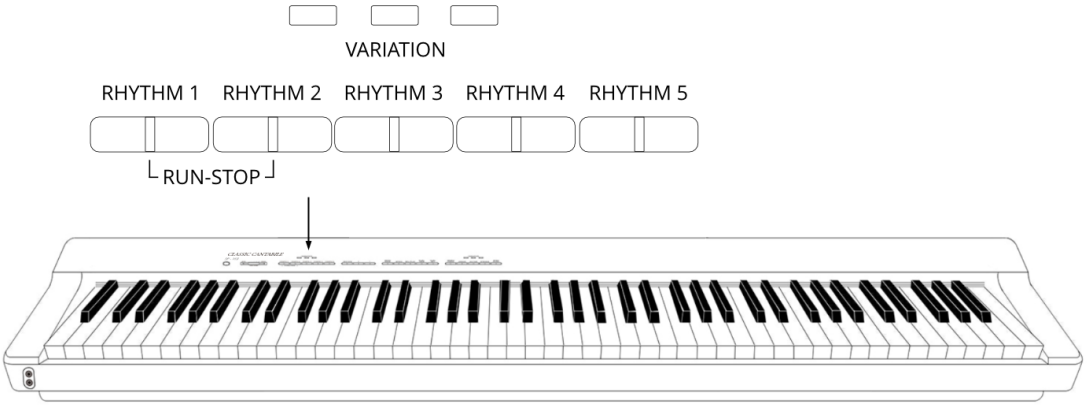

Durch einfaches, bzw. mehrfaches Drücken einer der RHYTHM-Tasten, können Sie einen Begleitrhythmus wählen. Jede der fünf Tasten ist mit vier unterschiedlichen Rhythmen belegt.

Starten bzw. stoppen die die Rhythmus-Wiedergabe, indem Sie die Tasten RHYTHM 1 und RHYTHM 2 gleichzeitig drücken (RUN-STOP).

Die Geschwindigkeit des Rhythmus ändern Sie, indem Sie während der Rhythmus-Wiedergabe die Taste TEMPO drücken und das Tempo mit den Tasten + und - anpassen (Siehe: Tempo)

Bluetooth-Funktion

Bluetooth Audio

Sie können das Piano über Bluetooth mit Ihrem Mobilgerät verbinden, um es zur kabellosen Wiedergabe von Audiodaten zu nutzen.
Der Bluetooth Name lautet „SP-316“, PIN 0000.

Bluetooth MIDI

Das Piano kann MIDI-Daten über Bluetooth zu Ihrem Mobilgerät senden, um die Tastatur als Eingabemedium für MIDI-Fähige Anwendungen wie z.B. GarageBand zu nutzen. Wählen Sie hierzu das Instrument (SP-316) in den App-Einstellungen als Bluetooth-Eingabegerät aus.

Trouble Shooting

Sollte eine Funktionsstörung auftreten, prüfen Sie bitte folgende Fehlerquellen.

Fehler	Ursache	Lösung
Das Piano lässt sich nicht einschalten	1.Das Netzkabel ist nicht eingesteckt 2.Die Steckdose hat keinen Strom 3.Die Batterien sind leer (bei Batteriebetrieb)	1.Stecken Sie das Netzkabel richtig ein 2.Nutzen Sie eine andere Steckdose 3.Ersetzen Sie die Batterien (bei Batteriebetrieb)
Das Piano gibt keinen Ton aus den Lautsprechern aus	1.Die Lautstärke ist auf den kleinsten Wert eingestellt 2.Ein Kopfhörer(adapter) steckt in der Kopfhörerbuchse 3.Das Netzkabel ist nicht eingesteckt	1. Erhöhen Sie die Lautstärkeeinstellung 2.Entfernen Sie den Kopfhörer(adapter) aus der Kopfhörerbuchse 3.Stecken Sie das Instrument an eine Steckdose an
Das Instrument gibt Störgeräusche aus	1.Es befinden sich Geräte mit Störeigenschaften (Gefrierschrank, Waschmaschine o.ä.) in der näheren Umgebung 2.Objekte auf oder in der Nähe des Instruments resonieren mit 3.Schraubverbindungen am Instrument haben sich durch die Vibrationen oder trockene Umgebungsluft gelockert 4.Die Störgeräusche treten nur bei Nutzung eines Kopfhörers auf	1.Entfernen Sie das Piano aus der näheren Umgebung von anderen Elektrogeräten (speziell solchen mit Motoren) 2.Entfernen Sie resonierende Objekte aus der Umgebung des Pianos 3.Ziehen Sie alle von außen erreichbaren Schrauben nach 4.Reinigen Sie den Kopfhörerstecker oder tauschen Sie den Kopfhörer aus

Produktspezifikationen

Keyboard	88 anschlagsdynamische Hammertasten
Sound	DAAS (Digital-Audio-Analog-Sampling)
Anschlagsempfindlichkeit	Werkseitig eingestellt. Der Dynamikkurve des für das Digital-Audio-Analog-Sampling verwendeten Flügels nachempfunden / Angepasst für alle weiteren Sounds
Max. Polyphonie	128
Voices	20
Rhythmen	20
Demos	50
Batteriebetrieb	6xAA
Anschlüsse	USB to Host, Audio Out (6,35mm Stereoklinke), Netzteil, 2x Kopfhörer (3,5mm Stereoklinke), Pedal (6,35mm Klinke bzw. Multipin)
Lautsprecherleistung	2x15W
Abmessungen (BxTxH in mm)	1320x240x105 (ohne Notenhalter)
Mitgeliefertes Zubehör	Notenhalter, Pedal, Netzteil 15V, 2000mA, + innen

WEEE-Erklärung
(Waste of Electrical and Electronic Equipment)

Ihr Produkt wurde unter Verwendung hochwertiger Materialien und Komponenten entwickelt und hergestellt, die recycelbar und wiederverwendbar sind. Dieses Symbol bedeutet, dass elektrische und elektronische Geräte am Ende ihrer Lebensdauer vom Hausmüll getrennt entsorgt werden müssen.

Bitte entsorgen Sie dieses Gerät bei Ihrer örtlichen kommunalen Sammelstelle oder im Recycling-Center.

Bitte helfen Sie mit, die Umwelt zu schützen, in der wir alle leben.

Alle technischen Daten und Erscheinungsbilder können ohne vorherige Ankündigung geändert werden. Alle Angaben waren zum Zeitpunkt der Drucklegung korrekt. Die Musikhaus Kirstein GmbH übernimmt keine Gewähr für die Richtigkeit oder Vollständigkeit der in diesem Handbuch enthaltenen Beschreibungen, Fotos oder Aussagen. Gedruckte Farben und Spezifikationen können geringfügig vom Produkt abweichen. Produkte der Musikhaus Kirstein GmbH werden nur über autorisierte Händler vertrieben. Distributoren und Händler sind keine Vertreter der Musikhaus Kirstein GmbH und nicht befugt, die Musikhaus Kirstein GmbH in irgendeiner Weise, sei es ausdrücklich oder durch schlüssiges Handeln, rechtlich zu binden.

VEREINFACHTE EU-KONFORMITÄTSERKLÄRUNG
Hiermit erklärt Musikhaus Kirstein GmbH, dass der Funkanlagentyp der Richtlinie 2014/53/EU entspricht.
Der vollständige Text der EU-Konformitätserklärung ist unter der folgenden Internetadresse verfügbar:
http://www.kirstein.de/docs/Konformitaetserklaerung/CE_Konformitaetserklaerung_00114763.pdf

KIRSTEIN.de

Musikhaus Kirstein GmbH

Bernbeurener Str. 11

86956 Schongau – Germany

Telefon: 0049-8861-909494-0

Mail: info@kirstein.de

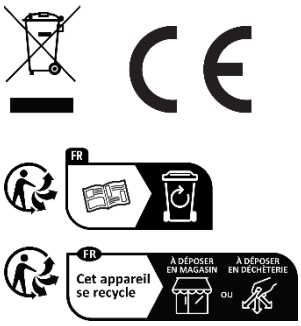

Appendix

Voice-Liste

No.	Voice Name	No.	Voice Name
1	Acoustic Grand Piano	11	Rock Organ
2	Bright Acoustic Piano	12	Hammond Organ
3	Honky-Tonk Piano	13	Slow String Ensemble
4	Harpsichord	14	String Ensemble
5	Electric Piano 1	15	Cello
6	Electric Piano 2	16	Acoustic Bass
7	Clavinet	17	Synth Brass Nylon-String Guitar
8	Electric Grand Piano	18	French Accordion
9	Church Organ	19	Nylon-String Guitar
10	Reed Organ	20	Steel-String Guitar

Die Inhalte der Voice-Liste ohne Gewähr. Die Musikhaus Kirstein GmbH behält sich vor einzelne Klangfarben ohne Angabe von Gründen auszutauschen.

CLASSIC CANTABILE

S-316 Design-Stand

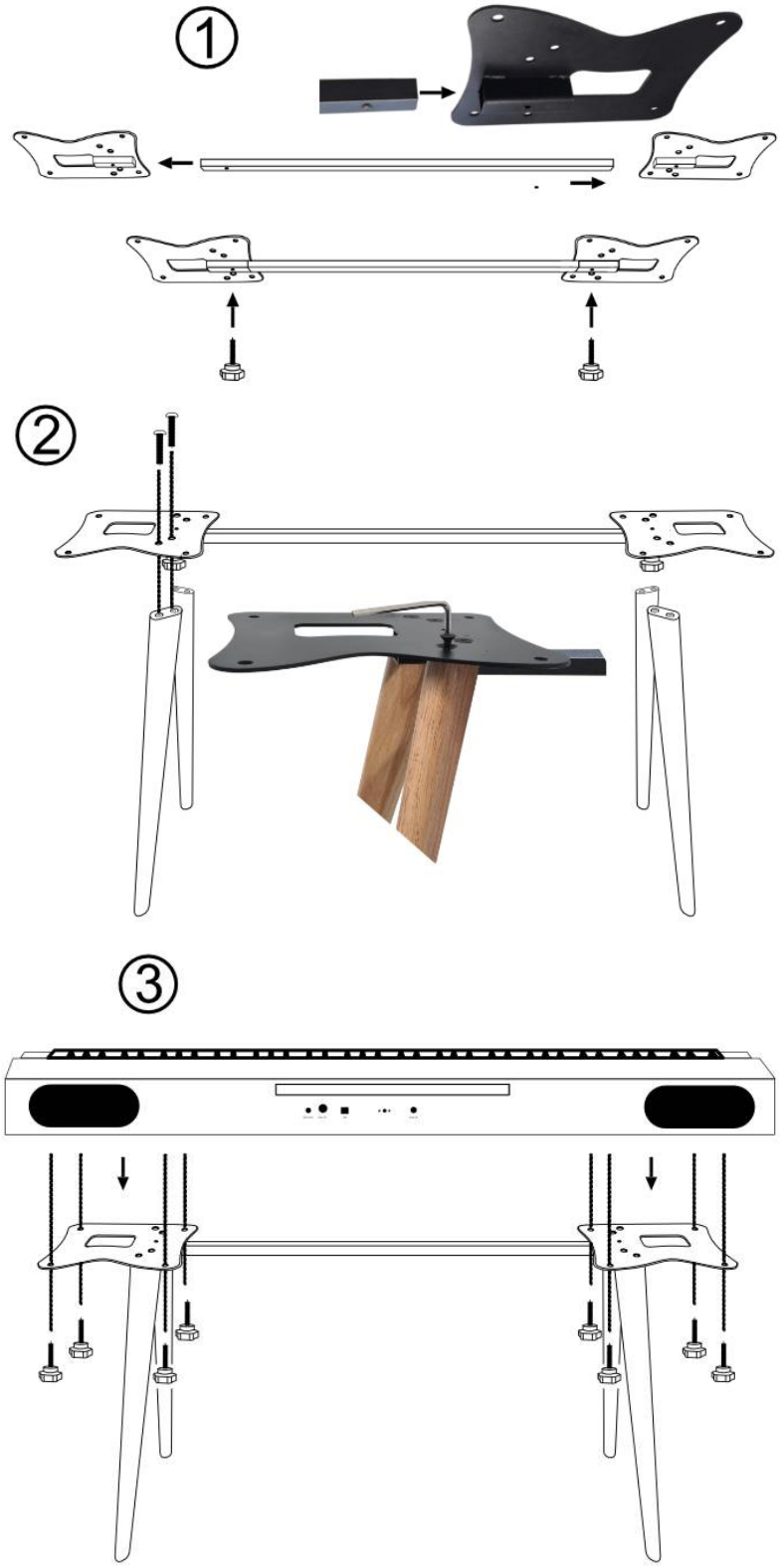

VORSICHTSMASSNAHMEN (BITTE SORGFÄLTIG DURCHLESEN) Kinder sollten beaufsichtigt werden, um sicherzustellen, dass sie dieses Produkt nicht als Spielzeug verwenden. Lassen Sie Kinder niemals unbeaufsichtigt mit dem Verpackungsmaterial spielen. Warnhinweise: Stellen Sie das Produkt stets auf eine geeignete Oberfläche ab, um ein Wackeln oder Umfallen zu verhindern. Vorsichtsmaßnahmen: Um Schäden am Produkt zu vermeiden, stellen Sie es nicht an Plätze mit hohen Temperaturen oder viel Staub, sehr niedriger oder hoher Luftfeuchtigkeit, stellen Sie es nicht direkt neben eine Klimaanlage und vermeiden Sie direkte Sonneneinstrahlung. Wenden Sie im Umgang mit dem Produkt keinerlei Gewalt an und stellen Sie keine zu schweren Gegenstände darauf. Ort: Setzen Sie das Produkt nicht den folgenden Bedingungen aus, um Verformungen, Verfärbungen oder größere Schäden zu vermeiden: Direktes Sonnenlicht, extreme Temperatur oder Luftfeuchtigkeit, übermäßig staubiger oder schmutziger Ort. Reinigung: Reinigen Sie das Produkt nur mit einem weichen, trockenen Tuch. Verwenden Sie keine Farbverdünner, Lösungsmittel, Reinigungsflüssigkeiten oder chemisch imprägnierte Wischtücher. Handhabung: Üben Sie keine übermäßige Kraft auf Bedienelemente wie z.B. Schalter, Schrauben, Knöpfe, Tasten aus. Technische Änderungen und Änderungen im Erscheinungsbild sind vorbehalten. Alle Angaben entsprechen dem Stand bei Drucklegung. Für die Richtigkeit und Vollständigkeit der enthaltenen Beschreibungen, Abbildungen und Angaben übernimmt Musikhaus Kirstein GmbH keinerlei Gewähr. Abgebildete Farben und Spezifikationen können geringfügig vom Produkt abweichen. Musikhaus Kirstein GmbH - Produkte sind nur über autorisierte Händler erhältlich. Distributoren und Händler sind keine Handlungsbevollmächtigten von Musikhaus Kirstein GmbH und haben keinerlei Befugnis, die Musikhaus Kirstein GmbH in irgendeiner Weise, sei es ausdrücklich oder durch schlüssiges Handeln, rechtlich zu binden. Diese Bedienungsanleitung ist urheberrechtlich geschützt. Jede Vervielfältigung, bzw. jeder Nachdruck, auch auszugsweise, und jede Wiedergabe der Abbildungen, auch in verändertem Zustand, ist nur mit schriftlicher Zustimmung der Firma Musikhaus Kirstein GmbH gestattet.



PRECAUTIONS (PLEASE READ CAREFULLY) Children should be supervised to ensure that they do not use this product as a toy. Never allow children to play with the packaging material unsupervised. Warnings: Always place the product on a suitable surface to prevent it from wobbling or falling over. Precautions: To prevent damage to the product, do not place it in places with high temperatures or a lot of dust, very low or high humidity, do not place it directly next to an air conditioner and avoid direct sunlight. Do not use force when handling the product and do not place heavy objects on it. Location: Do not expose the product to the following conditions to avoid deformation, discoloration or major damage: Direct sunlight, extreme temperature or humidity, excessively dusty or dirty place. Cleaning: Only clean the product with a soft, dry cloth. Do not use paint thinners, solvents, cleaning fluids or chemically impregnated wipes. Handling: Do not exert excessive force on operating elements such as switches, screws, knobs or buttons. We reserve the right to make technical changes and changes in appearance. All information is correct at the time of printing. Musikhaus Kirstein GmbH accepts no liability for the accuracy and completeness of the descriptions, illustrations and information contained herein. Colors and specifications shown may differ slightly from the product. Musikhaus Kirstein GmbH products are only available through authorized dealers. Distributors and dealers are not authorized agents of Musikhaus Kirstein GmbH and have no authority to legally bind Musikhaus Kirstein GmbH in any way, whether expressly or by implication. These operating instructions are protected by copyright. Any duplication or reprinting, even in part, and any reproduction of the illustrations, even in modified form, is only permitted with the written consent of Musikhaus Kirstein GmbH.

Musikhaus Kirstein GmbH, Bernbeurener Strasse 11, 86956 Schongau, Germany, Tel:08861-909494-0, info@kirstein.de

CLASSIC cantabile

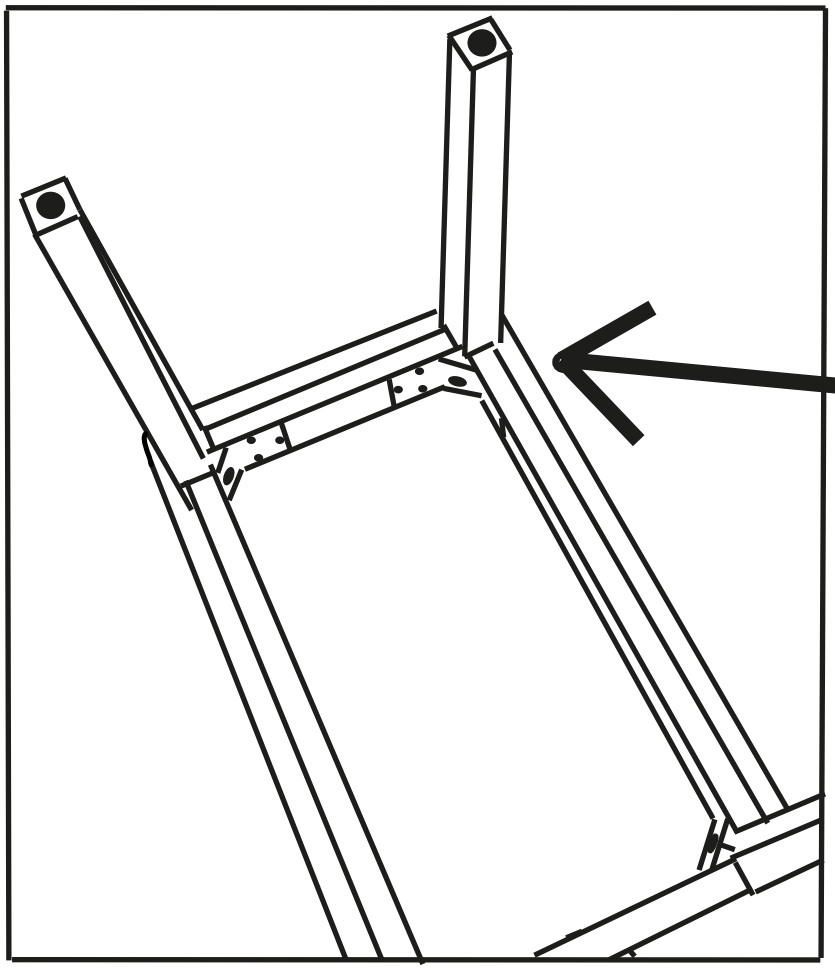

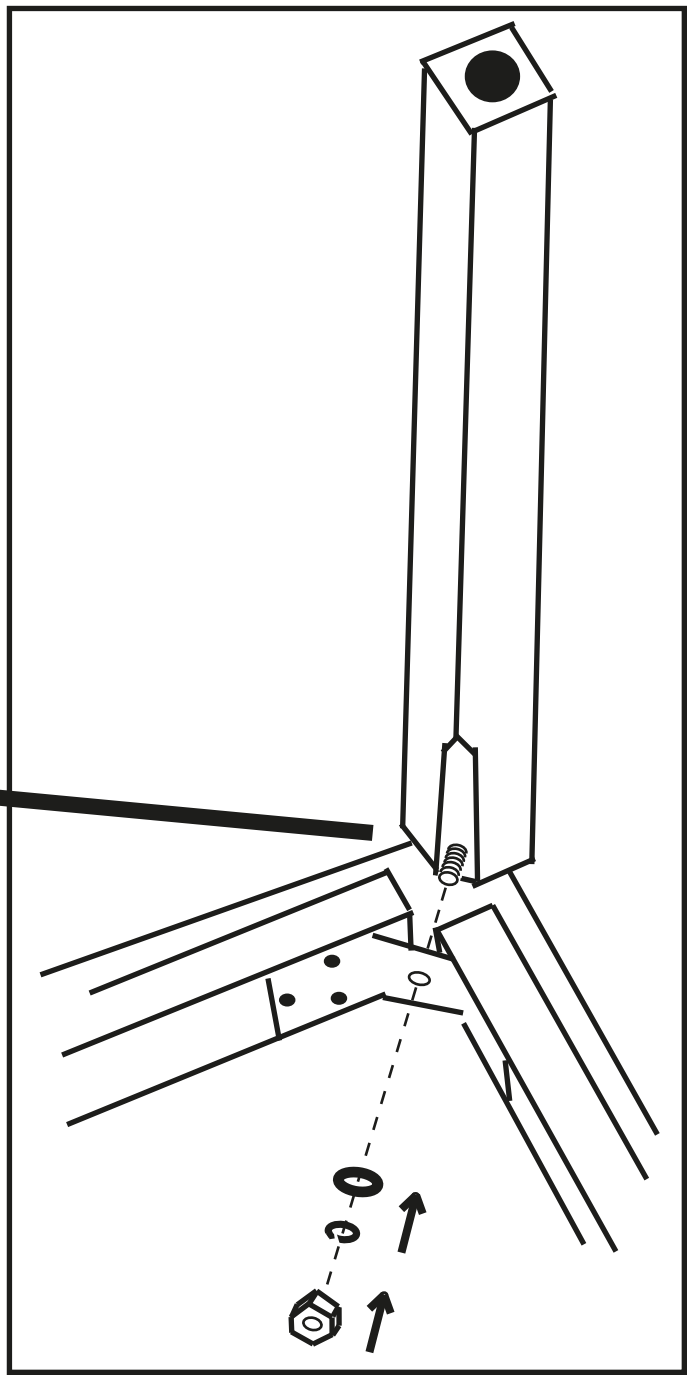

VORSICHTSMASSNAHMEN(BITTESORGFÄLTIGDURCHLESEN)Kindersolltenbeaufsichtigtwerden, um sicherzustellen, dass sie dieses Produkt nicht als Spielzeug verwenden. LassenSieKinder niemals unbeaufsichtigt mit dem Verpackungsmaterial spielen. **Warnhinweise:** Stellen Siedas Produkt stets auf eine geeignete Oberfläche ab, um ein Wackeln oder Umfallen zu verhindern. **Vorsichtsmaßnahmen:** Um Schädenam Produkt zu vermeiden, stellen Sieesnicht an Plätzemit hohen Temperaturen oder viel Staub, stellen Sieesnicht direkt neben eine Klimaanlage und vermeiden Siedirekte Sonneneinstrahlung. Wenden Sieim Umgang mit dem Produkt keinerlei Gewalt an und stellen Siekeine zu schweren Gegenstände darauf. **Ort** Setzen Siedas Produkt nicht den folgenden Bedingungen aus, um Verformungen, Verfärbungen oder größere Schädenzu vermeiden: Direktes Sonnenlicht, extreme Temperatur oder Luftfeuchtigkeit, übermäßig staubiger oder schmutziger Ort, starke Vibrationen oder Stöße. **Reinigung:** Reinigen Siedas Produkt nur mit einem weichen, trockenen Tuch. Verwenden Siekeine Farbverdünner, Lösungsmittel, Reinigungsflüssigkeiten oder chemisch imprägnierte Wischtücher. **Handhabung:** Üben Siekeine übermäßige Kraft auf Bedienelemente wie z.B. Schalter, Knöpfe, Tasten aus. Technische Änderungen und Änderungen im Erscheinungsbildsind vorbehalten. Alle Angaben entsprechen dem Stand bei Drucklegung. Für die Richtigkeit und Vollständigkeit der enthaltenen Beschreibungen, Abbildungen und Angaben übernimmt MusikhausKirstein GmbH keinerlei Gewähr. Abgebildete Farben und Spezifikationen können geringfügig vom Produkt abweichen. MusikhausKirstein GmbH - Produktesind nur über autorisierte Händler erhältlich. Distributoren und Händler sind keine Handlungsbevollmächtigten von Musikhaus Kirstein GmbH und haben keinerlei Befugnis, die Musikhaus Kirstein GmbH in irgendeiner Weise, sei es ausdrücklich oder durch schlüssiges Handeln, rechtlich zu binden. Diese Bedienungsanleitung ist urheberrechtlich geschützt. Jede Vervielfältigung, bzw. jeder Nachdruck, auch auszugsweise, und jede Wiedergabe der Abbildungen, auch in verändertem Zustand, ist nur mit schriftlicher Zustimmung der Firma MusikhausKirstein GmbH gestattet.

PRECAUTIONS(PLEASEREADCAREFULLY)Childrenshouldbesupervisedtoensure that they do not use this product as a toy. Never let children play with the packaging material unsupervised. Warning: Alwaysplace the product on a suitable surfaceto prevent it from wobbling or falling over. Precautions: To avoid damageto the product, do not placeit in placeswith high temperaturesor a lot of dust, do not placeit directly next to an air conditioner and avoid direct sunlight. Do not use force when handling the product and do not place objectsthat are too heavy on it. Location Do not exposethe product to the following conditionsto avoid warping, discoloration, or major damage: direct sunlight, extreme temperature or humidity, excessivelydusty or dirty location, strong vibration or shock. Cleaning: Only clean the product with a soft, dry cloth. Do not use paint thinners, solvents, cleaning fluids, or chemically impregnated wipes. Handling: Do not exert excessiveforceon controls such as Switches, buttons, buttons off. Technical changesand changesin appearance are reserved. All information corresponds to the status at the time of printing. Musikhaus Kirstein GmbH assumes no liability for the correctnessand completenessof the descriptions, illustrationsand information contained. Shown colorsand specificationsmay differ slightly from the product. Musikhaus Kirstein GmbH - Productsare only available through authorized dealers. Distributors and dealersare not authorized representatives of Musikhaus Kirstein GmbH and haveno authority to bind MusikhausKirstein GmbH legally in any way, be it expresslyor through coherent action. This manual is protected by copyright. Any duplication or reprint, even in part, and any reproduction of the images, even in a modified state, isonly permitted with the written consent of MusikhausKirstein GmbH.

Musikhaus Kirstein GmbH, Bernbeurener-Str. 11, D-86956 Schongau
Tel. 0049-8861-909494-0
Fax: 0049-8861-909494-19
www.kirstein.de