McGrey MED-200 Mesh E-Drum Set



Bedienungsanleitung

Version 04.2026

Diese Bedienungsanleitung ist urheberrechtlich geschützt. Die Vervielfältigung dieser Bedienungsanleitung, auch auszugsweise, ist nur mit Genehmigung der Musikhaus Kirstein GmbH gestattet. Gleiches gilt für die Vervielfältigung oder das Kopieren von Bildern, auch in geänderter Form.

Inhalt

Aufbau **6**

Enthaltene Komponenten 6

Aufbau des Rack Systems 7

Anbringen von Drum Pads, Becken Pads und Modul 9

Verkabelung der einzelnen Komponenten 10

Drum-Modul **11**

Modul Bedienelemente 11

Modul Anschlüsse 12

Grundlegende Bedienung **13**

Einschalten 13

Ausschalten 13

Das Schlagzeug spielen **13**

Einstellen eines Drum-Kits 13

Metronom-Funktion 13

Reverb-Funktion 14

Spielen mit einem Song 14

Aufnehmen und Abspielen 14

Bluetooth-Audio-Funktion 15

Appendix **16**

Technische Daten 16

Liste der Drum Kits 16

Vielen Dank, dass Sie sich für dieses Produkt entschieden haben.
Um sicherzustellen, dass Sie mit diesem Produkt vollkommen zufrieden sind, lesen Sie sorgfältig und verstehen Sie diese Bedienungsanleitung, bevor Sie unser Produkt verwenden. Bewahren Sie diese Bedienungsanleitung an einem sicheren Ort auf. Die Bedienungsanleitung muss an alle nachfolgenden Anwender weitergegeben werden.



Bedienungsanleitung beachten!

⚠ WARNUNG Mit dem Signalwort WARNUNG sind die Gefahren gekennzeichnet, die ohne Vorsichtsmaßnahmen zu schweren Verletzungen führen können.

⚠ HINWEIS Mit dem Signalwort HINWEIS sind allgemeine Vorsichtsmaßnahmen gekennzeichnet, die im Umgang mit dem Produkt beachtet werden sollen.

⚠ HINWEIS Bilder und Bildschirmdarstellungen in dieser Bedienungsanleitung können vom Erscheinungsbild des tatsächlichen Produkts geringfügig abweichen, solange dies keine negativen Auswirkungen auf die technischen Eigenschaften und Sicherheit des Produkts hat.

⚠ HINWEIS Alle personenbezogenen Formulierungen in dieser Bedienungsanleitung sind geschlechtsneutral zu betrachten.

Diese Bedienungsanleitung gilt für Personen, die von einer für ihre Sicherheit verantwortlichen Person beaufsichtigt oder in die Bedienung des Gerätes eingewiesen wurden und nachgewiesen haben mit dem Gerät umgehen zu können.

Alle Informationen in dieser Bedienungsanleitung wurden nach bestem Wissen und Gewissen kontrolliert. Weder Autor noch Herausgeber können jedoch für Schäden haftbar gemacht werden, die in Zusammenhang mit der Verwendung dieser Bedienungsanleitung stehen.

Sonstige, in diesem Dokument aufgeführte Produkt-, Marken- und Unternehmensbezeichnungen können die Warenzeichen ihrer jeweiligen Eigentümer sein. Die Einhaltung sämtlicher anwendbarer Urheberrechtsgesetze liegt in der Verantwortung des Anwenders dieses Dokuments.

Bestimmungsgemäße Verwendung

⚠ WARNUNG

- Verwenden Sie das Produkt nur gemäß den hier gegebenen Anweisungen. Bei Schäden, die durch Nichtbeachtung dieser Gebrauchsanweisung entstehen, erlischt der Garantieanspruch! Für daraus resultierende Schäden übernimmt die Musikhaus Kirstein GmbH keine Haftung.
- Eigenmächtige Umbauten oder Modifikationen am Produkt sind aus Sicherheitsgründen nicht gestattet und führen ebenfalls zum Erlöschen der Garantie.
- Öffnen oder modifizieren Sie das Gerät oder das Netzteil nicht.
- Vergewissern Sie sich, dass die Installation mit den in Ihrem Land geltenden Normen und Vorschriften übereinstimmt.
- Dieses Produkt ist nur für die Verwendung in Innenräumen vorgesehen.
- Verwenden oder lagern Sie das Gerät niemals an Orten, die extremen oder feuchten Temperaturen oder Regen ausgesetzt sind.
- Prüfen Sie den Artikel vor der Inbetriebnahme auf mögliche Schäden.
- Das Aufstellen ist nur auf einem stabilen und festen Untergrund gestattet. Eventuell ist eine entsprechende Unterkonstruktion vorzusehen.
- Stellen Sie keine offenen Lichtquellen (Kerzen usw.) auf oder neben das Produkt.
- Betreiben Sie den Artikel nur an eine geerdete Netzsteckdose.
- Lassen Sie keine Flüssigkeiten oder Feuchtigkeit in das Gehäuse eindringen.
- Trennen Sie das Gerät bei Nichtgebrauch vom Stromnetz.
- Trennen Sie das Gerät während eines Gewitters vom Stromnetz.
- Das Gerät enthält keine vom Benutzer wartbaren Teile. Ziehen Sie hierfür immer entsprechend geschultes Fachpersonal zu Rate.
- Verlegen Sie das Netzkabel so, dass Personen nicht darüber fallen können.
- Drehen Sie den Lautstärke Regler vor dem Einschalten auf die niedrigste Stufe.
- Verwenden Sie nur das mit dem Gerät gelieferte Netzteil. Stellen Sie außerdem sicher, dass die Netzspannung mit der Eingangsspannung übereinstimmt, die auf dem Gehäuse des Wechselstromadapters angegeben ist. Andere Adapter verwenden möglicherweise eine andere Polarität oder sind für eine andere Spannung ausgelegt, sodass ihre Verwendung zu Schäden, Fehlfunktionen oder Stromschlägen führen kann.
- Verwenden Sie nur das mitgelieferte Netzkabel. Das mitgelieferte Netzkabel darf nicht mit anderen Geräten verwendet werden. Verdrehen Sie das Netzkabel nicht übermäßig und stellen Sie keine schweren Gegenstände darauf. Es kann das Kabel beschädigen und zu Kurzschlüssen führen. Beschädigte Kabel haben eine erhöhte Brand- und Stromschlaggefahr.
- Dieses Gerät kann in Kombination mit einem Verstärker oder Kopfhörern verwendet werden, die zu dauerhaftem Hörverlust führen können. Betreiben Sie das Gerät nicht über längere Zeit auf einem unangenehmen Niveau. Wenn Sie einen Hörverlust oder ein Klingeln in den Ohren bemerken, sollten Sie die Verwendung des Geräts sofort einstellen und einen Arzt konsultieren.
- Schützen Sie das Gerät vor starken Stößen. Lassen Sie es nicht fallen.

- Stecken Sie das Netzteil in regelmäßigen Abständen aus und reinigen Sie es mit einem trockenen Tuch, indem Sie alle Staub- und Schmutzansammlungen von den Stiften entfernen. Jede Ansammlung von Staub zwischen dem Netzstecker und der Steckdose kann zu einer schlechten Isolierung und zu einem Brand führen.
- Klettern Sie niemals auf das Gerät und stellen Sie keine schweren Gegenstände darauf.
- Fassen Sie das Netzteil niemals mit nassen Händen an, wenn Sie es Ein- oder Ausstecken. Trennen Sie das Netzteil und alle Kabel von externen Geräten, bevor Sie das Gerät bewegen.
- Bevor Sie das Gerät reinigen, schalten Sie es aus und ziehen Sie das Netzteil aus der Steckdose.
- Schließen Sie dieses Gerät nicht an die gleiche Steckdose an, die von einem elektrischen Gerät verwendet wird, das von einem Wechselrichter gesteuert wird (z. B. Kühlschrank, Waschmaschine, Mikrowelle) oder das einen Motor enthält. Abhängig von der Art und Weise, wie das Elektrogerät verwendet wird, kann das Rauschen der Stromversorgung zu einer Fehlfunktion dieses Geräts führen oder hörbare Geräusche erzeugen.
- Die Verwendung des Geräts in der Nähe von Leistungsverstärkern oder anderen Geräten mit großen Leistungstransformatoren kann Brummen hervorrufen.
- Um das Problem zu beheben, ändern Sie die Ausrichtung dieses Geräts oder stellen Sie es weiter von der Störquelle entfernt auf. Dieses Gerät kann den Radio- und Fernsehempfang stören.
- Störgeräusche können erzeugt werden, wenn drahtlose Kommunikationsgeräte wie Mobiltelefone in der Nähe dieses Geräts betrieben werden. Solche Geräusche können beim Empfangen oder Einleiten eines Anrufs oder während eines Gesprächs auftreten. Sollten solche Probleme auftreten, sollten Sie solche drahtlosen Geräte in größerer Entfernung von diesem Gerät aufstellen oder ausschalten.
- Setzen Sie das Gerät nicht direktem Sonnenlicht aus, platzieren Sie es nicht in der Nähe von Geräten, die Wärme abstrahlen, lassen Sie es nicht in einem geschlossenen Fahrzeug oder setzen Sie es anderweitig extremen Temperaturen aus. Übermäßige Hitze kann das Gerät verformen oder verfärben.
- Wenn das Gerät von einem Ort zu einem anderen gebracht wird, an dem die Temperatur und/oder Luftfeuchtigkeit sehr unterschiedlich ist, können sich Wasser Tröpfchen (Kondensation) im Inneren des Geräts bilden. Schäden oder Fehlfunktionen können die Folge sein, wenn Sie versuchen, das Gerät in diesem Zustand zu verwenden. Lassen Sie das Gerät daher vor Gebrauch einige Stunden stehen, bis das Kondenswasser vollständig verdunstet ist.
- Wischen Sie das Gerät zur täglichen Reinigung mit einem weichen, trockenen oder leicht mit Wasser angefeuchteten Tuch ab. Um hartnäckigen Schmutz zu entfernen, verwenden Sie ein mit einem milden, nicht scheuernden Reinigungsmittel imprägniertes Tuch. Wischen Sie das Gerät anschließend gründlich mit einem weichen, trockenen Tuch ab. Verwenden Sie niemals Benzol, Verdünner, Alkohol oder Lösungsmittel jeglicher Art.

Aufbau

Enthaltene Komponenten

Bitte überprüfen Sie vor dem ersten Zusammenbau des E-Drums, ob Sie alle benötigten Komponenten erhalten haben.

Eine Liste der beinhalteten Komponenten finden Sie hier:

Drum Rack (Mitte) 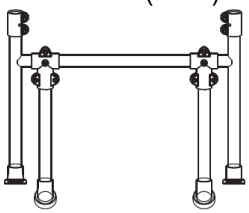	Drum Rack (Links) 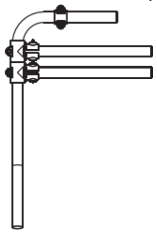	Drum Rack (Rechts) 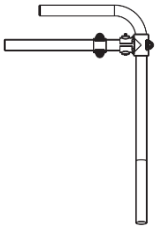
Sound Modul 	Kabelbaum 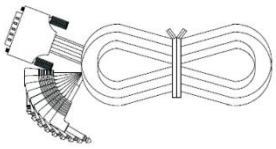	Netzteil 
Drum Pad (4 Stück) 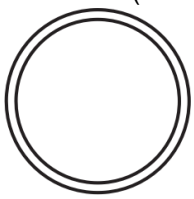	Becken Pad (3 Stück) 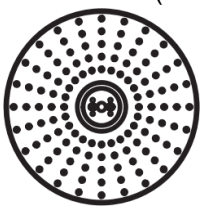	Drum Pedal (2 Stück) 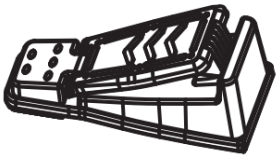
Beckenhalter (3 Stück) 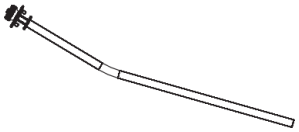	Drum Sticks 	Innenvierkantschlüssel 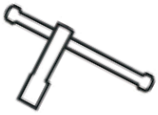

Aufbau des Rack Systems

Klappen Sie den Mittelteil des Drum Racks wie auf dem Foto unten gezeigt auf und ziehen Sie die Schrauben (1) an der Querverbindung fest.

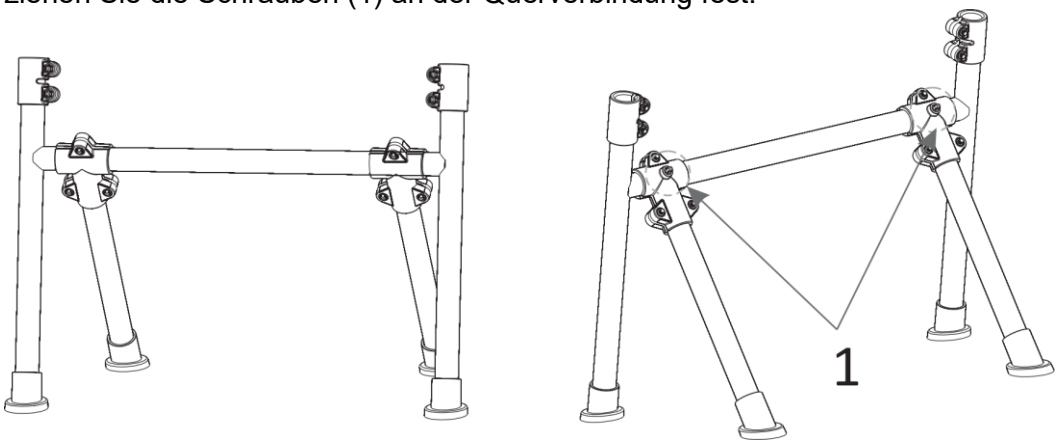

Bauen Sie das linke und das rechte Seitenteil des Drum Racks wie auf dem Foto unten gezeigt an den Mittelteil und ziehen Sie die Schrauben fest, die das obere und untere Gestell verbinden (2).

Bei diesem Montageschritt bestimmen Sie die spätere Höhe des E-Drum Sets. Für kleine Spieler schieben Sie die Seitenteile so weit als möglich ein. Für größere Spieler lassen Sie die Seitenteile weiter herausragen. Eine Höheneinstellung ist jedoch auch später, bei komplett montiertem Set noch möglich.

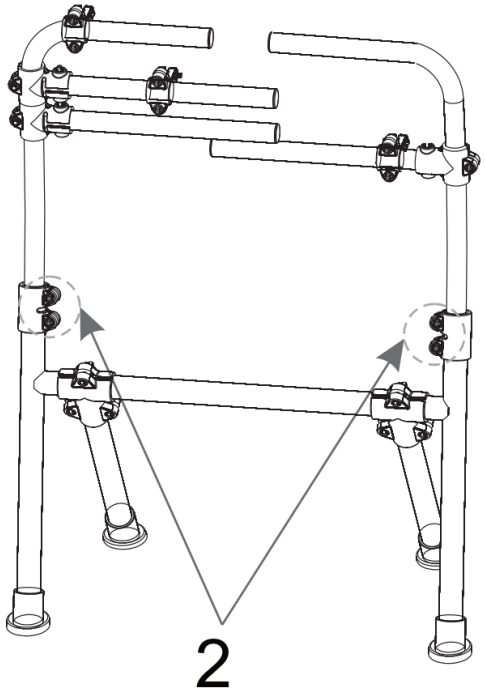

Drehen Sie nun die drei Ausleger in die richtige Position und ziehen Sie die Schrauben (3) fest. Eine präzisere Höheneinstellung und eine genaue Positionierung der Ausleger ist auch später bei komplett montiertem Set noch möglich.

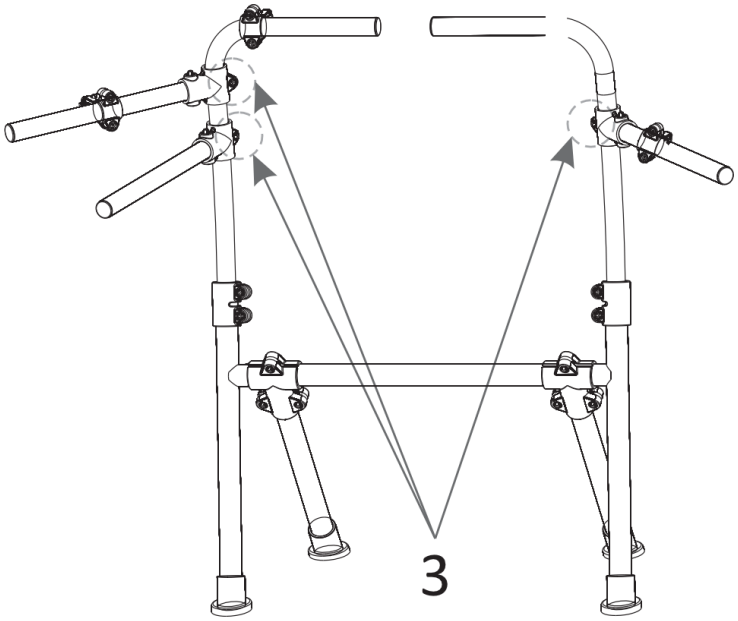

Befestigen Sie nun die Beckenhalter in den dafür vorgesehenen Klammern am Rack.

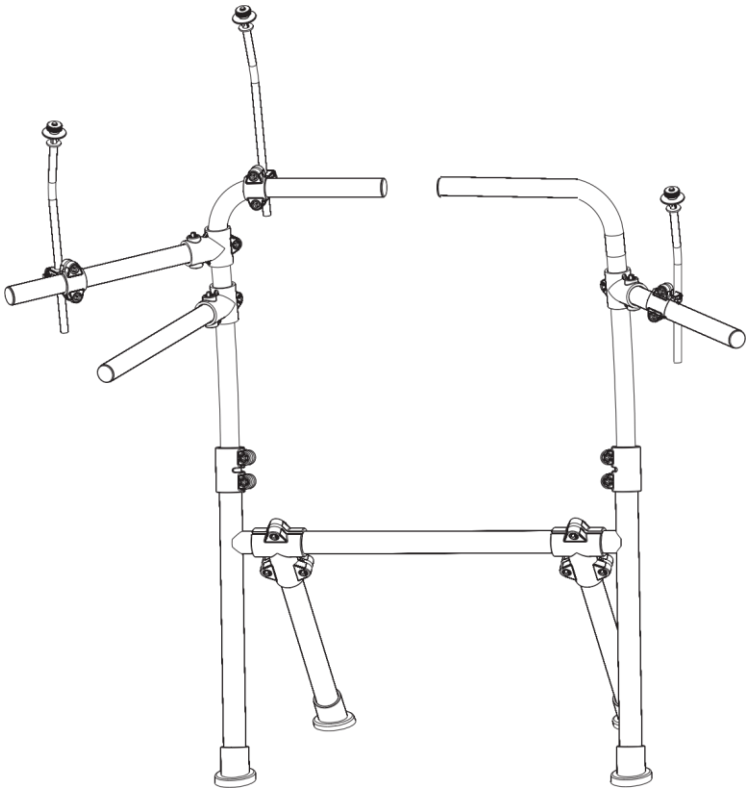

Anbringen von Drum Pads, Becken Pads und Modul

Bringen Sie die Drum Pads, Becken Pads und das Modul in den unten gezeigten Positionen an und positionieren Sie die Drum Pedale am Boden.

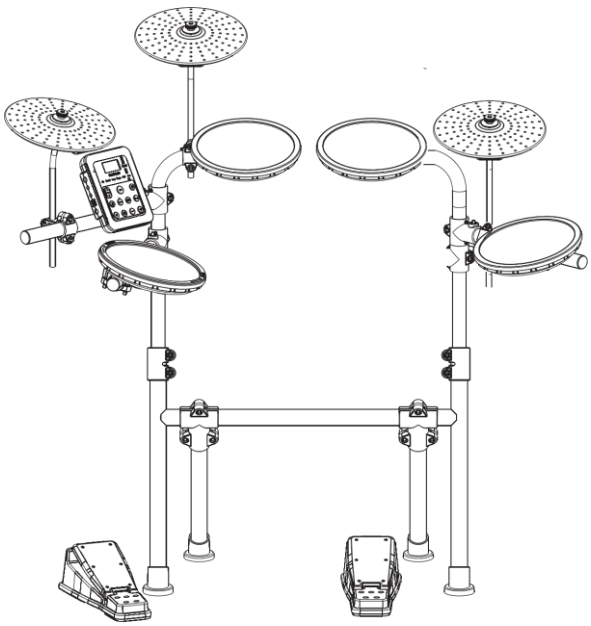

Die Drumpads werden mit Hilfe der Klammern am Rack befestigt.

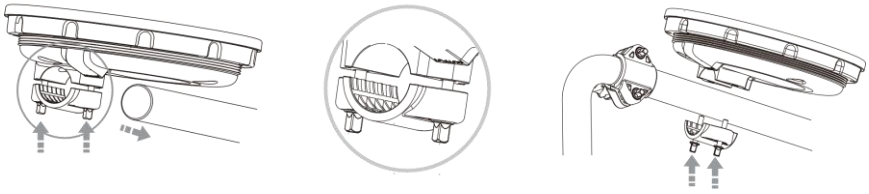

Beachten Sie beim Befestigen der Becken Pads die richtige Reihenfolge der Einzelteile.

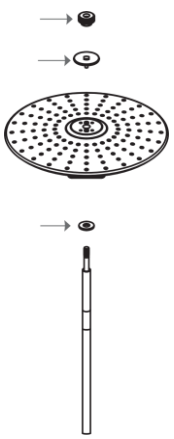

Das Mudul wird ebenfalls mit einer Klammer gehalten.

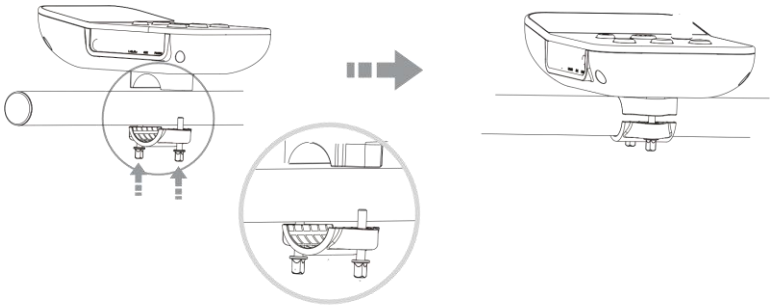

Verkabelung der einzelnen Komponenten

Verbinden Sie den Multipin Stecker des Kabelbaums zur Buchse an der Rückseite des Drum Moduls und ziehen Sie die Sicherungsschrauben fest.
Die Klinkenstecker der losen Enden sind beschriftet und werden wie folgt zu den einzelnen Komponenten verbunden.

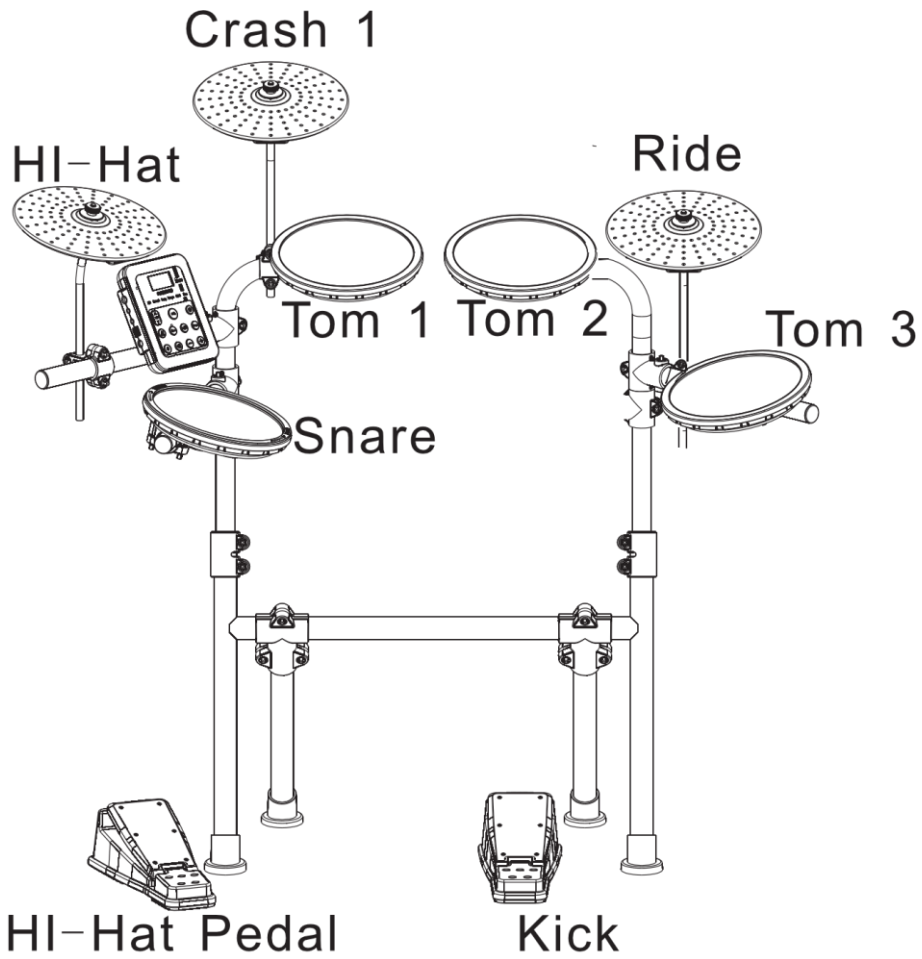

Richten Sie nun die einzelnen Rack Arme, Beckenarme und Pads, sowie die Gesamthöhe des Racks nach Ihren Bedürfnissen ein.

Drum-Modul

Modul Bedienelemente

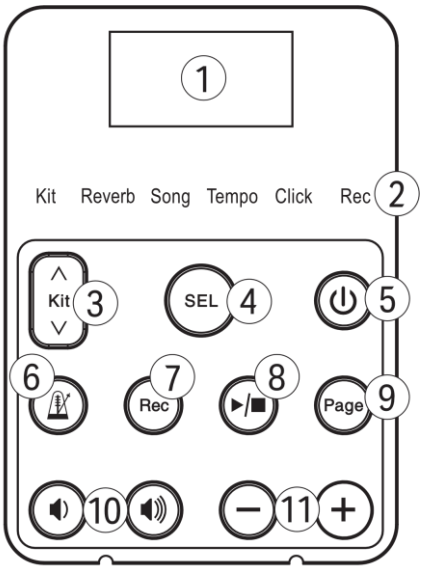

1. Display: Zur Anzeige von diversen Informationen.

2. Funktions-Anzeige: Zeigt an, in welchem Funktionsmodus sich das Modul befindet.

3. Kit Wahl-Knopf: Wählen Sie hier das gewünschte Drum-Kit aus (Soundauswahl).

4. Select Taste: Zur Auswahl der unterschiedlichen Funktionsmodi.

5. Power-Schalter: Halten Sie den Power-Knopf für einige Sekunden, um das Drum-Modul an- oder auszuschalten.

6. Metronom Knopf: Nutzen Sie diesen Knopf, um das Metronom an- oder auszuschalten.

7. Rec-Knopf: Nutzen Sie diesen Knopf, um eine Aufnahme zu starten.

8. Start/Stop Knopf: Nutzen Sie diesen Knopf, um die Aufnahme wiederzugeben**.**

9. Page Knopf: Halten Sie diesen Knopf für drei Sekunden gedrückt, um die Bluetooth Funktion an- oder auszuschalten. Im Songmodus dient die Page-Taste zum Umschalten zwischen den Lautstärkeeinstellungen für Song und Drum.

10. Lautstärke Knopf: Nutzen Sie diese beiden Knöpfe, um die Lautstärke anzuheben oder zu verringern.

11. +/- Knopf: Nutzen Sie diese beiden Knöpfe, um verschiedene Parameter zu verändern.

Modul Anschlüsse

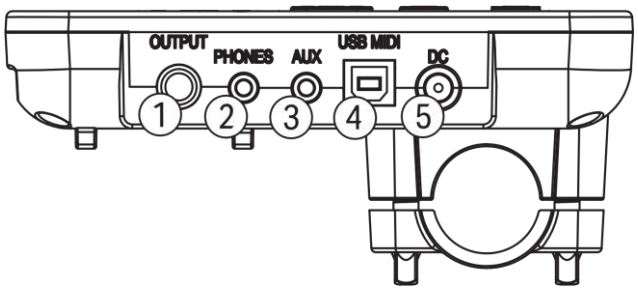

1. Output Buchse:
Hier können Sie einen Verstärker oder externe Audiogeräte anschließen.

2. Kopfhörer Buchse:
Für leises üben zuhause empfiehlt es sich diesen Kopfhörer Anschluss (3,5mm Klinke) zu verwenden.
Bitte beachten Sie: Der Ton wird weiterhin über die Line-Out Buchse wiedergegeben auch wenn Kopfhörer angeschlossen sind.

3. AUX-Buchse
Schließen Sie hier Ihren Audio-Player oder andere Audioquellen (MP3- oder CD-Player) an. Der Ton, der über diese Buchse eingeht, wird über die PHONES-Buchse ausgegeben.

4. USB-MIDI-Buchse:
Verbinden Sie das Modul per USB-Kabel (USB-A - USB-B) mit Ihrem Computer, um Midi Daten zu senden und zu empfangen.

5. Netzanschluss (DC 9V):
Schließen Sie hier das mitgelieferte Netzteil an.

Grundlegende Bedienung

Einschalten

Drücken Sie die Taste [POWER], um das Gerät einzuschalten. Auf dem LED-Display wird die Nummer des aktuellen Schlagzeug-Kits angezeigt und die KIT-Anzeige leuchtet;

Setzen Sie nun den Kopfhörer auf, oder schalten den Verstärker oder andere angeschlossene Audioquellen ein.

Während Sie vorsichtig auf die Pads schlagen, um den Klang zu hören, stellen Sie die Lautstärke ein, indem Sie die Lautstärketasten schrittweise drücken.

Ausschalten

Verringern Sie die Lautstärke des Soundmoduls.

Schalten Sie die angeschlossenen Audioquellen aus, bzw. setzen Sie den Kopfhörer ab.

Halten Sie die [POWER]-Taste gedrückt, bis auf dem Bildschirm „Power off“ angezeigt wird.

Das Schlagzeug spielen

Einstellen eines Drum-Kits

Hinweis: Direkt nach dem Einschalten befindet sich das Gerät standardmäßig im Kit-Modus, und die Kit-Anzeige leuchtet.

Sollten Sie sich in einem anderen Modus befinden, wählen Sie mit der [SEL]-Taste den KIT-Modus aus.

Auf dem Bildschirm wird die Drum-Kit-Nummer angezeigt. Drücken Sie [KIT∧] / [KIT∨], um ein Drum-Kit auszuwählen.

Metronom-Funktion

Das Schlagzeug verfügt über ein Metronom, dessen Lautstärke über die Hauptlautstärke geregelt wird.

Metronom ein/aus

Drücken Sie die Metronom-Taste, um das Metronom einzuschalten. Wenn das Metronom eingeschaltet ist, leuchtet die Click-Anzeige und blinkt entsprechend dem aktuellen Takt abwechselnd rot und grün.

Drücken Sie die Taste erneut, um das Metronom auszuschalten.

Ändern des Takts

Im Metronom-Modus zeigt die LED den voreingestellten Takt an; insgesamt stehen 9 Taktarten zur Verfügung. Solange die Taktart im Display angezeigt wird, können Sie diese durch Drücken der [+]/[-]-Tasten ändern.
Hinweis: Die Standardeinstellung ist 4/4.

Ändern des Metronom-Tempos

Verwenden Sie die [SEL]-Taste, um in den Tempo-Modus zu wechseln.

Die Tempoanzeige leuchtet und das Display zeigt den aktuellen Tempo-Wert an.

Drücken Sie die Tasten [+]/[-], um den Tempo-Wert einzustellen. Längeres Drücken der Tasten [+]/[-] ermöglicht eine schnellere Änderung.

Der Tempo-Bereich liegt zwischen 30 bpm und 250 bpm.

Im Demo-Modus wird das Tempo automatisch den verschiedenen Demo-Songs angepasst.

Reverb-Funktion

Verwenden Sie die [SEL]-Taste, um in den Reverb-Modus zu wechseln.

Drücken Sie die [+]/[-]-Taste, um den Anteil des Reverb-Effekts einzustellen. Es gibt insgesamt 16 Stufen. Das Display zeigt „000–016“ an, wobei „000“ bedeutet, dass die Reverb-Funktion ausgeschaltet ist.

Spielen mit einem Song

Wählen Sie mit der Taste [SEL] den Song-Modus aus; die Song-Anzeige leuchtet auf.

Drücken Sie [+]/[-], um den gewünschten Song auszuwählen; auf dem Display erscheint die Songnummer.

Wenn Sie das Metronom vor dem Start des Songs aktiviert haben, wird dieses nicht angehalten. Sie können die Taste [▶/■] drücken, um das Metronom und den Song anzuhalten.

Drücken Sie während der Wiedergabe der Songs die Lautstärke-Tasten, um die Gesamt-Lautstärke einzustellen.

Sie können während der Songwiedergabe die Taste [PAGE] drücken, um mit den [+]/[-]-Tasten die Lautstärke der Schlagzeugstimme (d00 – d32) als auch die des Begleitrhythmus (A00 – A32) getrennt einzustellen.

Verwenden Sie während der Wiedergabe der Songs die Taste [SEL], um den Tempo-Modus auszuwählen; die Tempo-Anzeige leuchtet auf. Drücken Sie die Tasten [+]/[-], um das Tempo der Songs einzustellen. Der Tempo-Bereich liegt zwischen 30 bpm und 250 bpm.

Aufnehmen und Abspielen

Drücken Sie [Rec], um den Aufnahmemodus zu aktivieren. Die Aufnahmeanzeige leuchtet auf. Auf dem LED-Display erscheint „rEC“.

Schlagen Sie auf ein beliebiges Drum-Pad, um die Aufnahme zu starten. Der rote LED-Punkt blinkt.

Drücken Sie die Taste [Rec] erneut, um die Aufnahme zu beenden; die Anzeige für [Rec] leuchtet weiterhin, blinkt jedoch nicht mehr.

Drücken Sie [▶ ■], um die Aufnahme abzuspielen.

Die Wiedergabe stoppt am Ende der Aufnahme automatisch.

Zum Stoppen während der Wiedergabe drücken Sie [▶/■].

Um die Aufnahmefunktion zu verlassen, drücken Sie die Taste [SEL] und wechseln in einen anderen Modus.

Hinweis: Während der Aufnahme können Sie das Metronom einschalten, der Metronom-Sound wird jedoch nicht mit aufgenommen.

Hinweis: Der über die Aux-Buchse oder die Bluetooth-Funktion eingespielte Ton wird nicht mit aufgenommen.

Bluetooth-Audio-Funktion

Um Bluetooth-Audio zu aktivieren, halten Sie die Taste [Page] 3 Sekunden lang gedrückt; das Display zeigt „bON“ an.

Das Drum-Set wird als „EDRUM“ auf Ihrem Mobilgerät angezeigt.

Um Bluetooth-Audio zu deaktivieren, halten Sie die Taste [Page] erneut 3 Sekunden lang gedrückt; das Display zeigt „bOF“ an.

Appendix

Technische Daten

Songs/Lieder	20
Preset Kits	12
Sounds	122
DSP Effekt	Reverb
Tempo	20-250 BPM
Netzteil	9V, 500mA, +innen
Anschlüsse	USB-Midi, Aux, Kopfhörer, Output

Liste der Drum Kits

Nummer	Name	Nummer	Name
1	Universal	7	Latin
2	Pop	8	Jazz
3	Rock1	9	Electronic
4	Rock2	10	Dance
5	Funk	11	Percussion
6	Metal	12	Fun

WEEE-Erklärung
(Waste of Electrical and Electronic Equipment)

Ihr Produkt wurde unter Verwendung hochwertiger Materialien und Komponenten entwickelt und hergestellt, die recycelbar und wiederverwendbar sind. Dieses Symbol bedeutet, dass elektrische und elektronische Geräte am Ende ihrer Lebensdauer vom Hausmüll getrennt entsorgt werden müssen.

Bitte entsorgen Sie dieses Gerät bei Ihrer örtlichen kommunalen Sammelstelle oder im Recycling-Center.

Bitte helfen Sie mit, die Umwelt zu schützen, in der wir alle leben.

Alle technischen Daten und Erscheinungsbilder können ohne vorherige Ankündigung geändert werden. Alle Angaben waren zum Zeitpunkt der Drucklegung korrekt. Die Musikhaus Kirstein GmbH übernimmt keine Gewähr für die Richtigkeit oder Vollständigkeit der in diesem Handbuch enthaltenen Beschreibungen, Fotos oder Aussagen. Gedruckte Farben und Spezifikationen können geringfügig vom Produkt abweichen. Produkte der Musikhaus Kirstein GmbH werden nur über autorisierte Händler vertrieben. Distributoren und Händler sind keine Vertreter der Musikhaus Kirstein GmbH und nicht befugt, die Musikhaus Kirstein GmbH in irgendeiner Weise, sei es ausdrücklich oder durch schlüssiges Handeln, rechtlich zu binden.

VEREINFACHTE EU-KONFORMITÄTSERKLÄRUNG
Hiermit erklärt Musikhaus Kirstein GmbH, dass der Funkanlagentyp der Richtlinie 2014/53/EU entspricht.
Der vollständige Text der EU-Konformitätserklärung ist unter der folgenden Internetadresse verfügbar:
http://www.kirstein.de/docs/Konformitaetserklaerung/CE_Konformitaetserklaerung_00120555.pdf

KIRSTEIN.de

Musikhaus Kirstein GmbH

Bernbeurener Str. 11

86956 Schongau – Germany

Telefon: 0049-8861-909494-0

Mail: info@kirstein.de

