Bedienungsanleitung

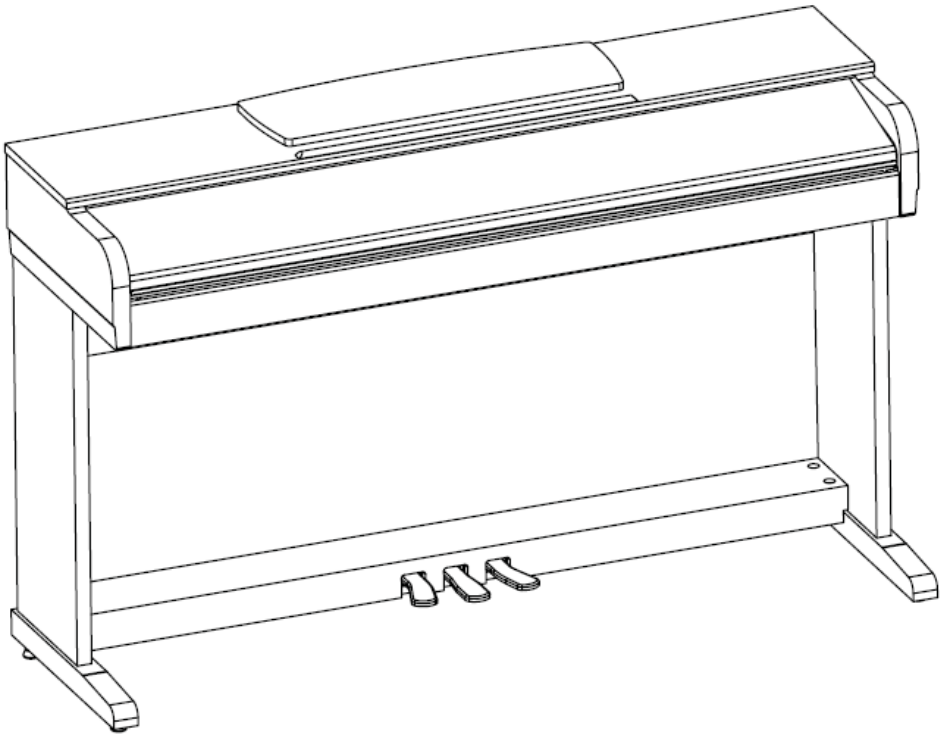

CLASSIC
CANTABILE
DP 40

Classic Cantabile Bedienungsanleitung

Herzlichen Dank,
dass Sie sich für das Classic Cantabile Digitalpiano DP-40 entschieden haben.

Wir wünschen Ihnen viel Spaß und Freude mit Ihrem neuen Instrument.

Bitte lesen Sie diese Anleitung aufmerksam, um die praktischen Funktionen des Classic Cantabile voll nutzen zu können.

Außerdem empfehlen wir Ihnen, dieses Handbuch an einem sicheren und leicht zugänglichen Ort aufzubewahren, um später darin nachschlagen zu können.

Anschlüsse:

• Ehe Sie das Instrument an andere elektronische Komponenten anschließen, schalten Sie die Stromversorgung aller Geräte aus. Ehe Sie die Stromversorgung für alle Komponenten an oder ausschalten, stellen Sie bitte alle Lautstärkepegel auf die kleinste Lautstärke ein. Stellen Sie fernen sicher, dass die Lautstärke aller Komponenten auf den kleinsten Pegel eingestellt ist und die Lautstärke dann langsam gesteigert wird, während das Instrument gespielt wird, um den gewünschten Hörpegel einzustellen.

Wartung:

• Entfernen Sie bitte bei Modellen mit hochglanzpolierter Oberfläche Staub und Schmutz mit einem weichen Tuch. Wischen Sie nicht mit zu großem Druck, da die empfindliche Oberfläche des Instruments durch kleine Schutzpartikel zerkratzt werden könnte.
• Benutzen Sie zur Reinigung des Instruments ein weiches, trockenes oder leicht angefeuchtetes Tuch. Verwenden Sie keine Verdünnungen, Lösungsmittel oder Reinigungsflüssigkeiten oder mit chemischen Substanzen imprägnierte Reinigungstücher.

Vorsicht bei der Handhabung:

• Klemmen Sie sich an der Abdeckung der Klaviatur nicht die Finger ein. Stecken Sie nicht einen Finger oder die Hand in Öffnungen der Klaviaturabdeckung oder des Instruments.
• Stecken Sie niemals Papier, metallene oder sonstige Gegenstände in die Öffnungen der Klaviaturabdeckung, des Bedienfeldes oder der Klaviatur. Lassen Sie derartige Gegenstände auch nicht in diese Öffnungen fallen. Falls dies doch geschieht, schalten Sie sofort die Stromversorgung aus und ziehen Sie das Netzkabel aus der Steckdose. Lassen Sie das Instrument anschließend von einem Fachhändler überprüfen.
• Legen Sie ferner keine Vinyl-, Kunststoff- oder Gummigegenstände auf das Instrument, da sich hierdurch das Bedienfeld oder die Tastatur verfärben könnten.
• Bei Modellen mit hochglanzpolierter Oberfläche können Stöße mit Gegenständen aus Metall oder Porzellan oder mit anderen harten Objekten zu Rissen in der Oberfläche oder zu einem Abplatzen der Oberfläche führen.
• Lehnen oder setzen Sie sich nicht auf das Instrument, legen Sie keine schweren Gegenstände darauf und üben Sie nicht mehr Kraft auf Tasten, Schalter oder Steckerverbinder aus als unbedingt erforderlich.
• Spielen Sie das Instrument nicht längere Zeit mit hoher oder unangenehmer Lautstärke, da es hierdurch zu permanentem Gehörverlust kommen kann. Falls Sie Gehörverlust bemerken oder ein Klingeln im Ohr feststellen, lassen Sie sich von Ihrem Arzt beraten.

Das Musikhaus Kirstein ist nicht für solche Schäden verantwortlich, die durch falsche Verwendung des Instruments oder durch Veränderungen am Instrument hervorgerufen wurden.

Stellen Sie stets die Stromversorgung aus, wenn das Instrument nicht verwendet wird.

Wenn die Seriennummer beschädigt oder entfernt wird erlischt der Garantieanspruch!

Vorsichtsmaßnahmen

BITTE SORGFÄLTIG DURCHLESEN, EHE SIE WEITERMACHEN

Warnung:

Befolgen Sie unbedingt die nachfolgend beschriebenen grundlegenden Vorsichtsmaßnahmen, um die Gefahr einer schwerwiegenden Verletzung oder sogar tödlicher Unfälle, von elektrischen Schlägen, Kurzschlüssen, Beschädigungen, Feuer oder sonstigen Gefahren zu vermeiden. Zu diesen Vorsichtsmaßnahmen gehören die folgenden Punkte, die jedoch keine abschließende Aufzählung darstellen:

Netzanschluss/Netzanschlusskabel:

• Verwenden Sie ausschließlich die für das Instrument vorgeschriebene richtige Netzspannung. Die erforderliche Spannung finden Sie auf dem Typenschild des Instruments.
• Prüfen Sie den Netzstecker in regelmäßigen Abständen und entfernen Sie eventuell vorhandenen Staub oder Schmutz, der sich angesammelt haben kann.
• Verwenden Sie ausschließlich die mitgelieferten Netzkabel/Stecker.
• Verlegen Sie das Netzkabel niemals in der Nähe von Wärmequellen, etwa Heizkörpern oder Heizstrahlern, biegen Sie es nicht übermäßig und beschädigen Sie es nicht auf sonstige Weise, stellen Sie keine schweren Gegenstände darauf und verlegen Sie es nicht an einer Stelle, wo jemand darauftreten, darüber stolpern oder etwas darüber rollen könnte.

Öffnen verboten:

• Versuchen Sie nicht, das Instrument zu öffnen oder Teile im Innern zu zerlegen oder sie auf irgendeine Weise zu verändern. Das Instrument enthält keine Teile, die vom Benutzer gewartet werden könnten. Wenn das Instrument nicht richtig zu funktionieren scheint, benutzen Sie es auf keinen Fall weiter!

Gefahr durch Wasser:

• Achten Sie darauf, dass das Instrument nicht durch Regen nass wird, verwenden Sie es nicht in der Nähe von Wasser oder unter feuchten oder nassen Umgebungsbedingungen und stellen Sie auch keine Behälter mit Flüssigkeiten darauf, die herausschwappen und in Öffnungen hineinfließen könnte.
• Schließen Sie den Netzstecker niemals mit nassen Händen an oder ziehen Sie ihn heraus.

Brandschutz:

• Stellen Sie keine offenen Flammen, wie z.B. Kerzen, auf dem Gerät ab. Eine offene Flamme könnte umstürzen und einen Brand verursachen.

Falls Sie etwas ungewöhnliches am Gerät bemerken:

• Wenn das Netzkabel ausgefranst ist oder der Netzstecker beschädigt wird, wenn es während der Verwendung des Instruments zu einem plötzlichen Tonausfall kommt, oder wenn es einen ungewöhnlichen Geruch oder Rauch erzeugen sollte, schalten Sie den Netzschalter sofort aus, ziehen Sie den Netzstecker aus der Netzsteckdose!

Vorsicht:

Befolgen Sie unbedingt die nachfolgend beschriebenen grundlegenden Vorsichtsmaßnahmen, um die Gefahr von Verletzungen bei Ihnen oder Dritten, sowie Beschädigungen des Instruments oder anderer Gegenstände zu vermeiden. Zu diesen Vorsichtsmaßnahmen gehören die folgenden Punkte, die jedoch keine abschließende Aufzählung darstellen:

Netzanschluss/Netzkabel:

• Wenn Sie den Netzstecker aus dem Instrument oder der Netzsteckdose abziehen, ziehen Sie stets am Stecker selbst und niemals am Kabel. Wenn Sie am Kabel ziehen, kann dieses beschädigt werden.
• Ziehen Sie stets den Netzstecker aus der Netzsteckdose heraus, wenn das Instrument längere Zeit nicht benutzt wird oder während eines Gewitters.
• Schließen Sie das Instrument niemals mit einem Mehrfachsteckverbinder an eine Steckdose an. Hierdurch kann sich die Tonqualität verschlechtern oder sich die Netzsteckdose überhitzen.

Montage:

• Lesen Sie unbedingt sorgfältig die mitgelieferte Dokumentation durch, die das Verfahren beim Zusammenbau beschreibt. Wenn das Instrument nicht in der richtigen Reihenfolge zusammengebaut wird, kann es beschädigt werden oder sogar Verletzungen hervorrufen.

Aufstellort:

• Setzen Sie das Instrument niemals übermäßigem Staub, Vibrationen oder extremer Kälte oder Hitze aus (etwa durch direkte Sonneneinstrahlung, die Nähe einer Heizung oder Lagerung tagsüber in einem geschlossenen Fahrzeug), um die Möglichkeit auszuschalten, daß sich das Bedienfeld verzieht oder Bauteile im Innern beschädigt werden.
• Betreiben Sie das Instrument nicht in der Nähe von Fernsehgeräten, Radios, Stereoanlagen, Mobiltelefonen oder anderen elektrischen Geräten. Anderenfalls kann durch das Instrument oder die anderen Geräte ein Rauschen entstehen.
• Stellen Sie das Instrument nicht an einer instabilen Position ab, wo es versehentlich umstürzen könnte.
• Ehe Sie das Instrument bewegen, trennen Sie alle angeschlossenen Kabelverbindungen ab.
• Stellen Sie das Instrument nicht direkt an eine Wand (halten Sie einen Abstand von mindestens 3 cm von der Wand ein), da es andernfalls aufgrund unzureichender Luftzirkulation zu einer Überhitzung des Instruments kommen kann.

Inhaltsverzeichnis

Aufbau **5-8**

Die Bedienelemente **8-9**

Tastenfeld (1) 8
Tastenfeld (2) 9
Fusspedale 9

Die Anschlüsse **10-11**

Netzanschlussbuchse 10
Kopfhöreranschluss 10
Anschluss an einen Verstärker 10
Anschluss eines MP3 oder CD-Player 11
Anschluss an einen Computer 11

Bedienung und erste Schritte **11-14**

Demosong 11
Lautstärkenregelung 12
Voices 12
Dual Voice 12
Split / Lower Voice 12
Anschlagdynamik 13
Digitale Soundeffekte 13
Metronom (Einschalten) 13
Metronom (Tempo) 14
Beep Ton 14
Fehlerbehebung 14

Technische Daten **15**

Voice List **15**

MIDI Implementation Chart **16**

Herstellererklärung **17**

Konformitätserklärung **18**

Aufbau des Classic Cantabile

Öffnen Sie die Verpackung und überprüfen Sie ob alle in der folgenden Liste aufgeführten Teile enthalten sind:

1. Piano
2. Notenständer
3. Rechter Fuß
4. Linker Fuß
5. Rückwand
6. Fußpedal
7. Handschrauben (4 Stück)
8. Schrauben A 15mm (4 Stück)
9. Schrauben B 30mm (4 Stück)
10. Schraubenkappen (8 Stück)
11. Pedalkabel

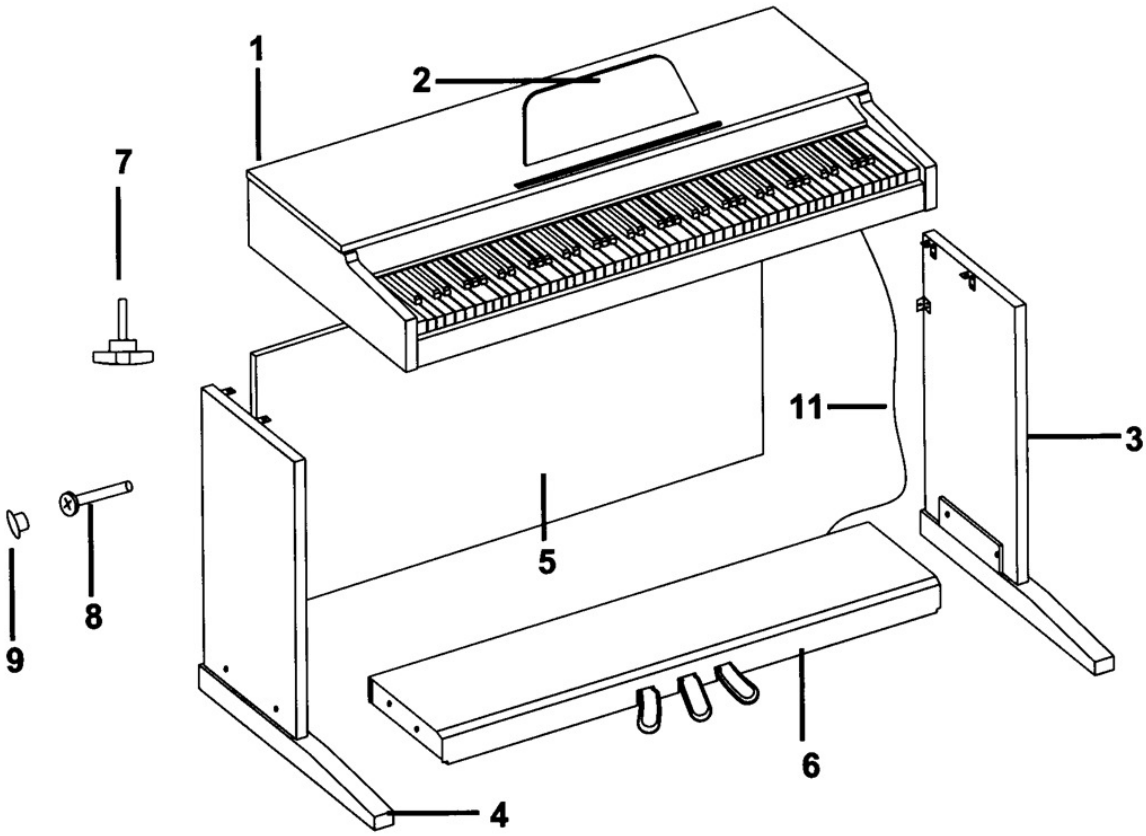

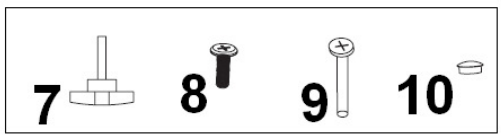

Aufbau des Classic Cantabile

Zum weiteren Zusammenbau befolgen Sie bitte die untenstehende Illustration.

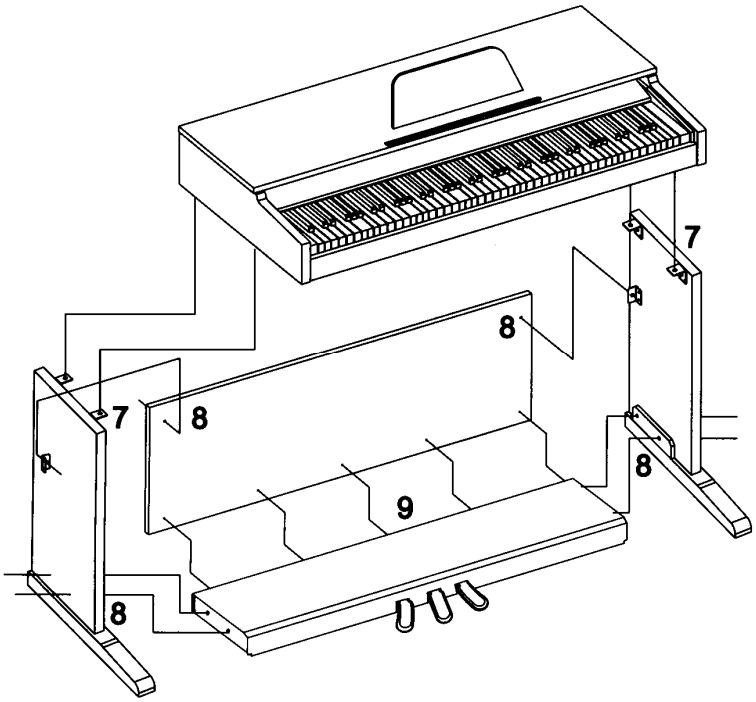

Achtung:
Bitte benutzen Sie zum Aufbau des Pianos die beiliegenden Schrauben. Vermeiden Sie die Benutzung von anderen Schrauben weil das Piano dadurch beschädigt werden könnte und die Stabilität beeinträchtig sein kann.

A. Legen Sie das Fußpedal (6) zwischen den rechten und den linken Fuß (3&4), benutzen Sie vier Schrauben (9) 30mm (zwei auf jeder Seite) um die Füße mit dem Fußpedal zu verbinden (Bitte versichern Sie sich, dass sich die Füße an der richtigen Stelle befinden bevor Sie die Schrauben anziehen).

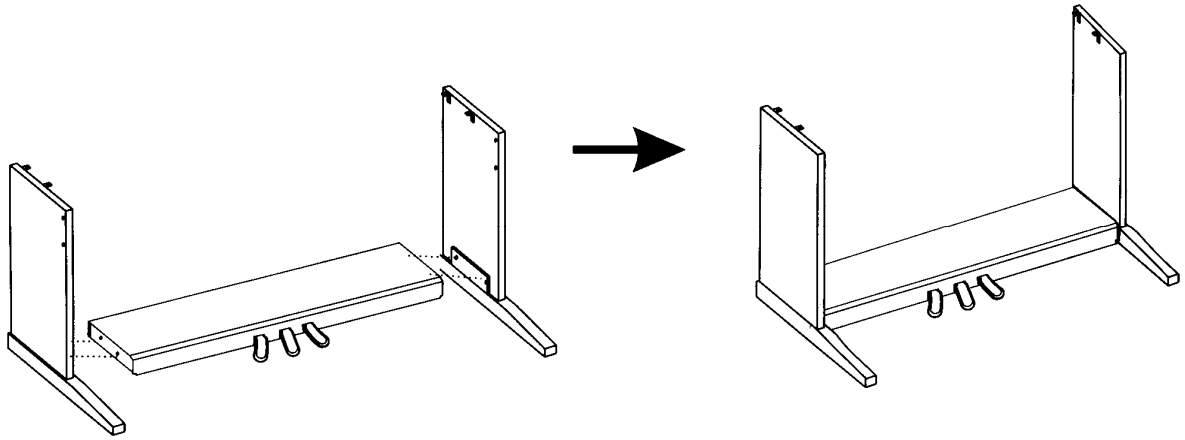

Aufbau des Classic Cantabile

B. Benutzen Sie die vier Schrauben (8) 15mm (zwei auf jeder Seite) um die Rückseite (5) an den Fuß aus Schritt A zu montieren. Die Schraubenkappen (10) werden auf die Schrauben gesteckt

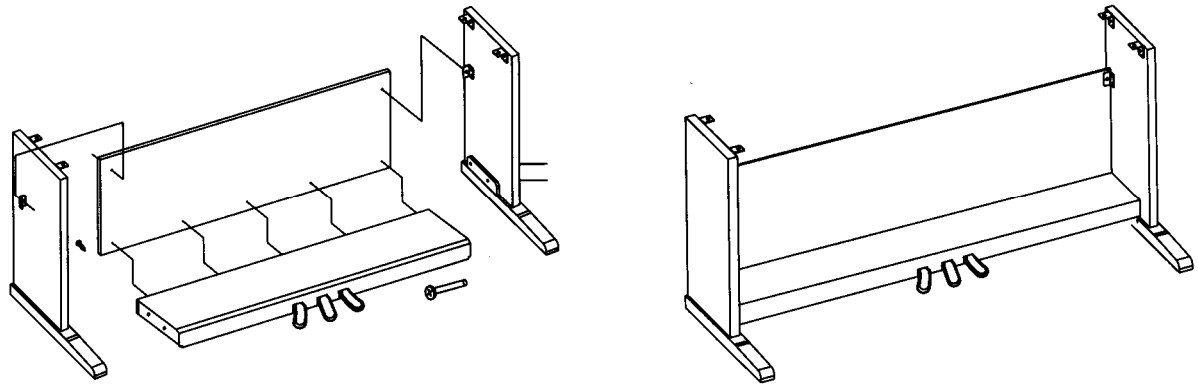

C. Setzen Sie das Piano auf den in Schritt B montieren Fuß auf und benutzen Sie die vier Handschrauben (7) um den Piano-Spieltisch zu montieren.

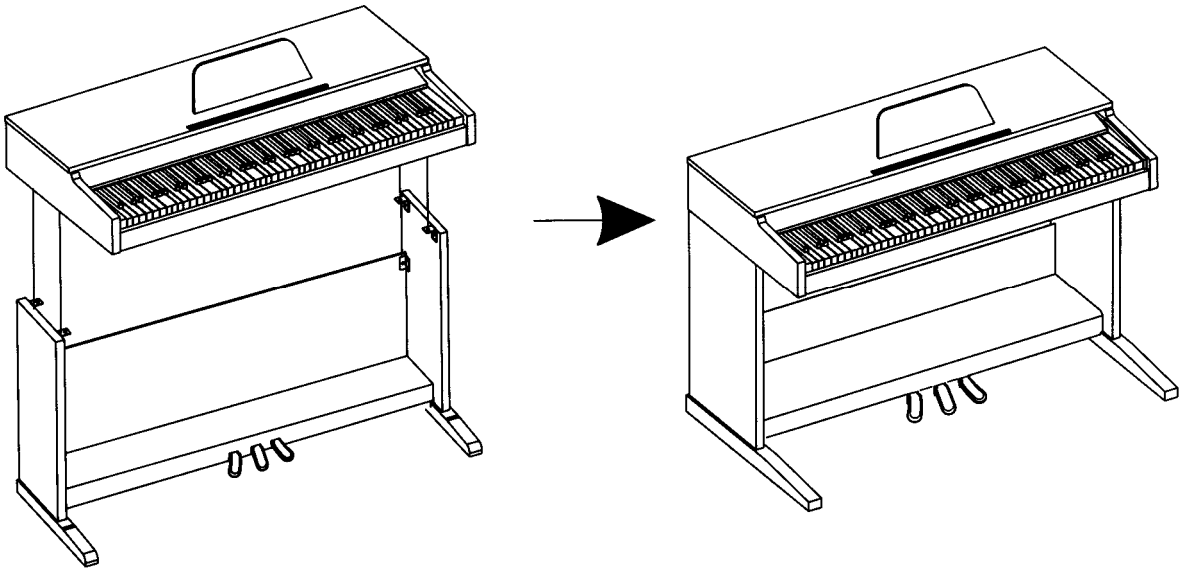

D. Verbinden Sie das Pedalkabel mit der Pedalanschlussbuchse an der Unterseite Ihres Pianos

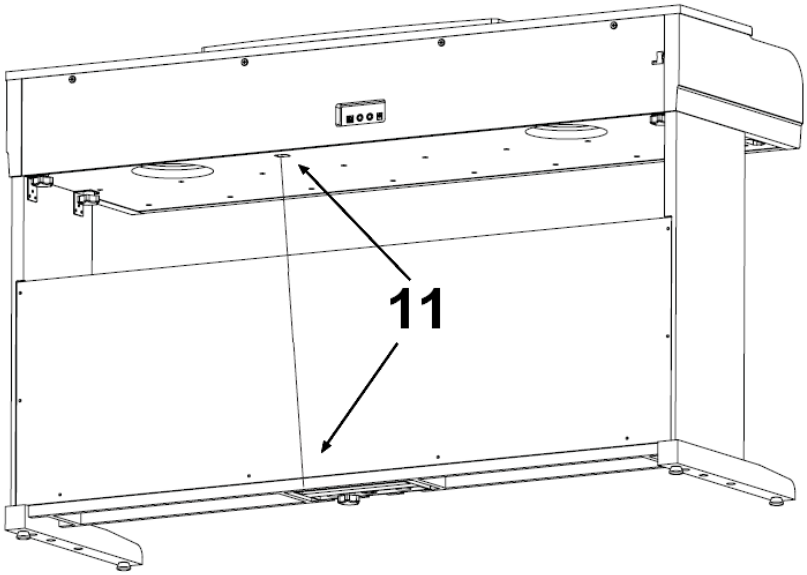

Die Bedienelemente

Bedienelemente über dem Tastenfeld (1)

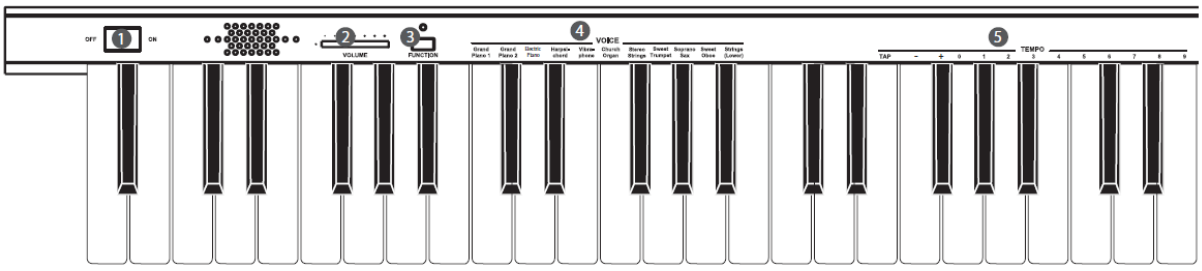

1. POWER ON/OFF
   Ein- oder Ausschalten des Instruments.

2. MASTER VOLUMEN
   Einstellen der Lautstärke .

3. FUNCTION TASTE
   Halten Sie diesen Taster gedrückt, und wählen Sie durch drücken der verschiedenen Auswahltasten die unterschiedlichen Funktionen auf.

4. VOICE AUSWAHL TASTE
   Halten Sie den [FUNCTION] Taster gedrückt, und wählen Sie durch drücken einer Taste im Voice Bereich die gewünschte Klangfarbe aus.

5. TEMPO EINSTELLUNGS TASTE
   Halten Sie den [FUNCTION] Taster gedrückt, und wählen Sie durch drücken einer Taste im Tempo Bereich das richtige Tempo aus.

Bedienelemente über dem Tastenfeld (2)

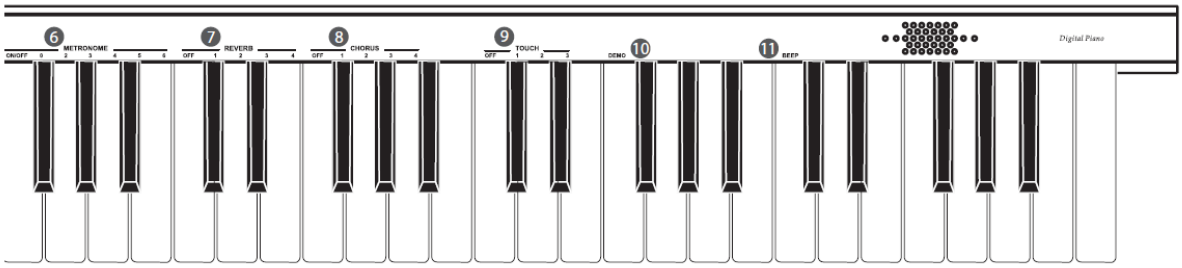

6. METRONOME Taste
   Halten Sie den [FUNCTION] Taster gedrückt, und schalten Sie das Metronome mit der [ON/OFF] Taste ein, oder aus. Halten Sie den [FUNCTION] Taster weiterhin gedrückt, und wählen Sie die Taktart mit den anderen Tasten aus.

7. REVERB Taste
   Halten Sie den [FUNCTION] Taster gedrückt, und schalten Sie den Reverb mit der [ON/OFF] Taste ein, oder aus. Halten Sie den [FUNCTION] Taster weiterhin gedrückt, und wählen Sie den Reverbtype mit den anderen Tasten aus.

8. CHORUS Taste
   Halten Sie den [FUNCTION] Taster gedrückt, und schalten Sie den Chorus Effekt mit der [ON/OFF] Taste ein, oder aus. Halten Sie den [FUNCTION] Taster weiterhin gedrückt, und wählen Sie den Chorustype mit den anderen Tasten aus.

9. TOUCH Taste
   Halten Sie den [FUNCTION] Taster gedrückt, und wählen Sie die unterschiedlichen Anschlagsstärken mit der entsprechenden Taste aus.

10. DEMO Taste
    Halten Sie den [FUNCTION] Taster gedrückt, und drücken Sie die Taste, um den Demo Song zu starten, oder zu stoppen.

11. BEEP Taste
    Halten Sie den [FUNCTION] Taster gedrückt, und drücken Sie die Taste, um den Beep Ton ein, oder auszuschalten.

Fusspedale

16. SUSTAIN Pedal
    Treten Sie das Sustain Pedal. Alle nun gespielten Noten erhalten ein längeres Sustain.

17. SOSTENUTO Pedal
    Treten Sie das Sostenuto Pedal. Alle zuvor gespielten Noten erhalten ein längeres Sustain.

18. SOFT Pedal
    Treten Sie das Soft Pedal. Alle gespielten Noten des Pianos erhalten einen Soft Effekt.

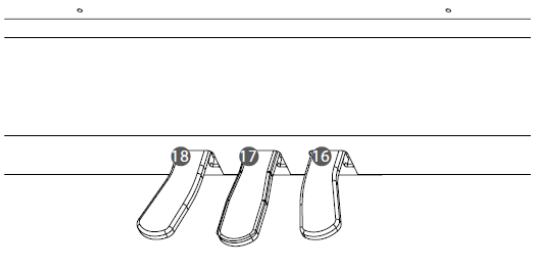

Die Anschlüsse

Netzanschlussbuchse

1. Bevor Sie das Piano an die Stromversorgung anschließen oder abziehen, vergewissern Sie sich, dass das Piano nicht eingeschaltet. Drehen Sie den Volumen Regler nach links, auf die kleinste Volumenstärke.
2. Verbinden Sie zuerst das Netzteil mit der Buchse an der Rückseite Ihres Pianos.
3. Stecken Sie nun den Netzstecker in die Steckdose.
4. Sie können nun Ihr Piano einschalten, die Power LED leuchtet auf.

Bemerkung:
Schalten Sie Ihr Piano während eines Gewitters aus, aber auch wenn Sie es nicht benutzen.

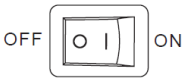

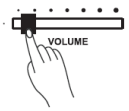

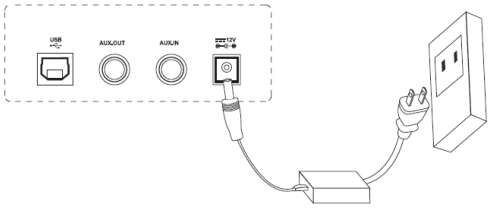

Kopfhöreranschluss

An der linken Seite unter dem Spieltisch, befinden sich zwei Kopfhörer-Anschlussbuchsen.

1. Wird die Kopfhörer-Anschlussbuchse 1 genutzt, so ist der Sound über den Kopfhörer und über die internen Lautsprecher
2. Wird die Kopfhörer Anschlussbuchse 2 mit einem optional erhältlichen Kopfhörer genutzt, so sind die Lautsprecher des Pianos ausgeschaltet, und der Sound ist nur über den Kopfhörer hörbar.

Bemerkung:
Benutzen Sie die Kopfhörer nicht mit großer Lautstärke, da es Ihr Gehör schädigt.

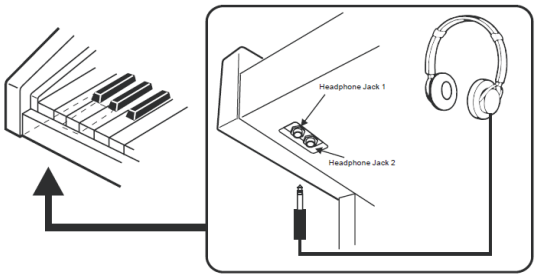

Anschluss an einen Verstärker

Für eine externe Verstärkung, verbinden Sie die beiden AUX. OUT Ausgänge auf der Rückseite des Pianos, mit Ihrer Stereo-Anlage, oder einem externen Verstärker.

Bemerkung:
Um eine Beschädigung der Lautsprecher zu vermeiden, vergewissern Sie sich vorher, ob der Volumenregler auf ein Minimum zurückgedreht wurde.

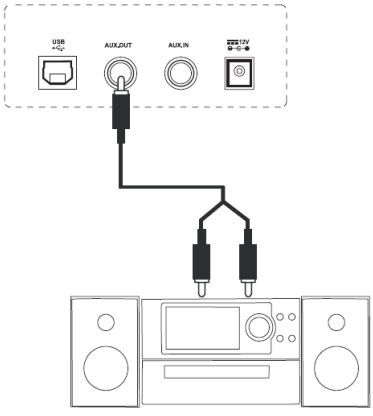

Anschluss eines MP3 oder CD-Player

Verbinden Sie den Audio Ausgang Ihres MP3/CD Players, oder einer anderen Soundquelle, mit dem AUX. IN Eingang auf der Rückseite Ihres Piano.
Das Eingangssignal wird nun mit dem Signal Ihres Pianos gemischt, und erlaubt es Ihnen mit Playbacks zu spielen.

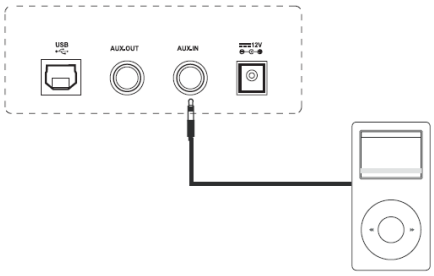

Anschluss an einen Computer

Stellen Sie eine Verbindung zu Ihrem PC oder anderen USB Host Anschlüssen her, welche die Verbindung mit USB Kabeln unterstützen. Nachdem der Treiber installiert wurde und die Initialisierung beendet ist, können Sie im Device Menü Ihrer Software welche sich auf dem Host befindet, „USB AUDIO DEVICE“ auswählen. Somit ist die Verbindung für den Midi Datentransfer hergestellt.

Bemerkung:
Wählen Sie den USB Audio Anschluss „Input“ und „Output“ nicht gleichzeitig aus, da ansonsten der Sound überlappen kann.

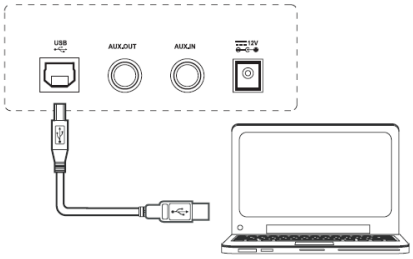

Bedienung und erste Schritte

Demosong

Während Sie den [FUNCTION] Taster gedrückt halten, drücken Sie die DEMO Taste um den Song zu starten. Drücken Sie die Taste erneut um den Song zu stoppen.

Solange der Demo Song abläuft, können Sie auf Ihrem Piano nicht spielen.

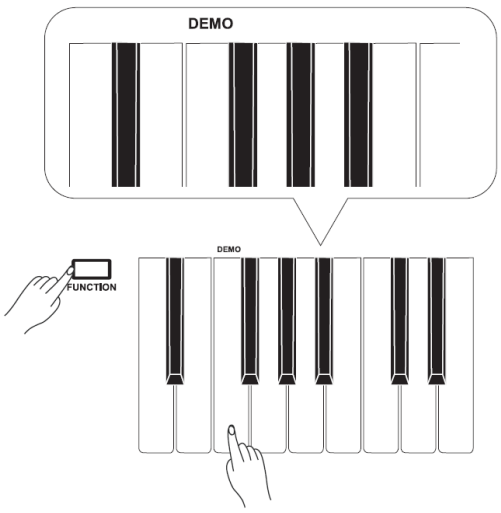

Lautstärkenregelung

Bewegen Sie den [Volume] Regler nach rechts, so nimmt die Lautstärke zu. Bewegen Sie den Regler nach links, so wird die Lautstärke reduziert.

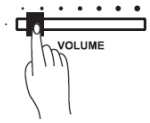

Voices

Während Sie den [FUNCTION] Taster gedrückt halten, drücken Sie im Voice Bereich die entsprechende Taste, um die gewünschte Voice aufzurufen.

Bemerkung:
Wird nur eine Voice ausgewählt, so wird der Dual Voice und Lower Voice Modus automatisch ausgeschaltet.

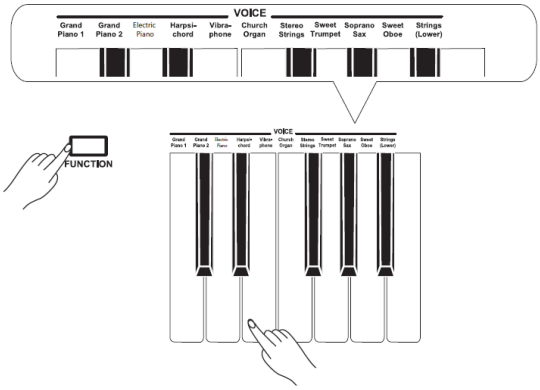

Dual Voice

Sie können auf Ihrem Piano durch die Auswahl „Dual Voice“ zwei Sounds gleichzeitig spielen.
Während SIe den [FUNCTION] Taster gedrückt halten, drücken Sie im Voice Bereich die beiden Tasten, dessen Voices Sie gleichzeitig spielen möchten. Zur Auswahl der oberen Voice drücken Sie zuerst die Taste der oberen Voice, danach die zweite Taste zur Auswahl der Dual Voice.

Bemerkung:
Während der Dual Voice Modus eingeschaltet ist, ist der Lower Voice Modus automatisch ausgeschaltet.

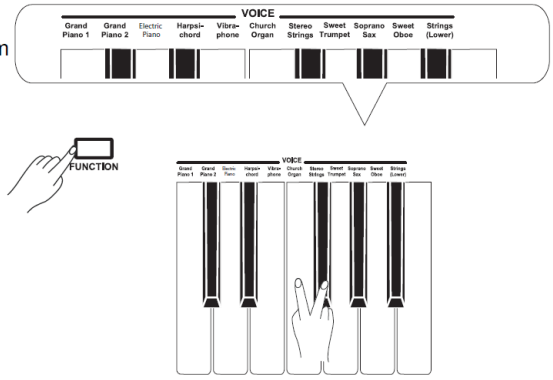

Split / Lower Voice

Während Sie die [FUNCTION] Taste gedrückt halten, wählen Sie mit der Strings Taste die Lower Voice aus, und splitten dadurch automatisch die Tastatur bei F#3.

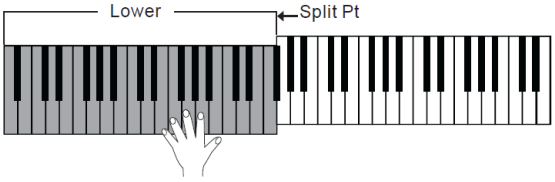

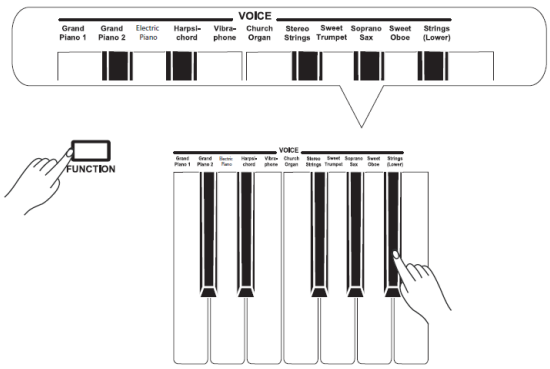

Anschlagdynamik

Während Sie den [FUNCTION] Taster gedrückt halten, drücken Sie im Touch Bereich die Taste der gewünschten Anschlagsdynamik.

0: OFF
1: Soft
2: Medium
3: Hard

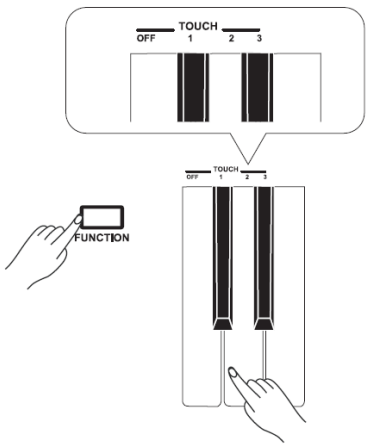

Digitale Soundeffekte

Halten Sie den [FUNCTION] Taster gedrückt, und drücken Sie zur Auswahl des Effektes die entsprechende Taste im Effekt Bereich.

Reverb Einstellung:
0: OFF
1: Room
2: Small Hall
3: Large Hall
4: Stadium

Chorus Einstellung:
0: OFF
1: Light Chorus
2: Medium Chorus
3: Deep Chorus
4: Flanger

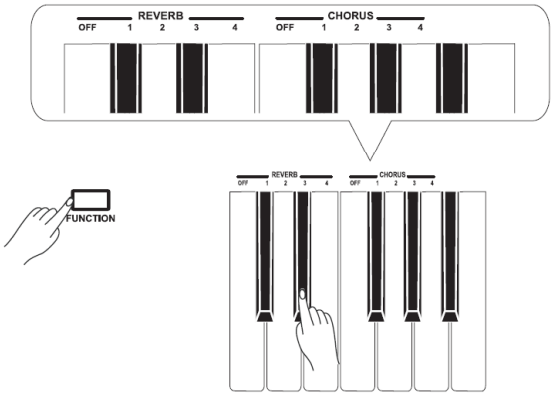

Metronom (Einschalten)

Einschalten des Metronoms:
Um das Metronom einzuschalten, halten Sie den [FUNCTION] Taster gedrückt, und drücken Sie die Metronom Taste, um das Metronom ein- oder auszuschalten.

Auswahl unterschiedlicher Takteinteilungen:
Um die gewünschte Takteinteilung auszuwählen, halten Sie den [FUNCTION] Taster gedrückt, und wählen Sie mit der entsprechenden Taste im Metronom Bereich die gewünscht Takteinteilung aus. Es stehen Ihnen folgende 6 Typen zur Verfügung: 0, 2, 3, 4, 5, 6.

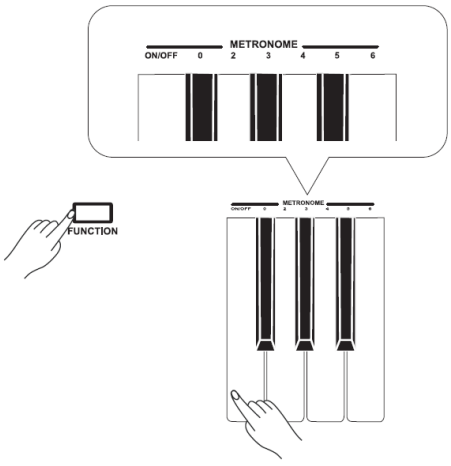

Metronom (Tempo)

Halten Sie den [FUNCTION] Taster gedrückt, während Sie die entsprechende Taste im Tempo Bereich drücken. Sie können das Tempo durch Eingabe der Nummer, der +/- Tasten, oder durch die Benutzung des Tab Tempos ändern.

Bemerkung:

1. Drücken Sie die [tempo +] und [tempo -] Taster gleichzeitig, um das Tempo auf die Voreinstellung zurückzusetzen (120).
2. Der Tempo Einstellungsbereich geht von: 30 ~ 280.
3. Wenn Sie das Tempo mit Hilfe der Nummern Tasten ändern möchten, sollten Sie immer 3 Ziffern eingeben. Wenn Sie z.B. das Tempo auf 85 ändern möchten, so geben Sie die Ziffern „085“ ein.

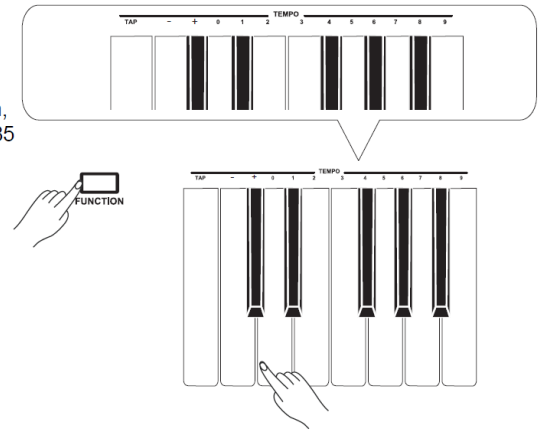

Beep

Halten Sie den [FUNCTION] Taster gedrückt, und drücken Sie die Beep Ton Taste, um den Beep Ton ein oder auszuschalten. Die Voreinstellung ist ON.
Ist der Beep Ton eingeschaltet, so hören Sie einen Beep Ton, solange Sie bei gedrücktem [FUNCTION] Taster eine funktionale Taste drücken.

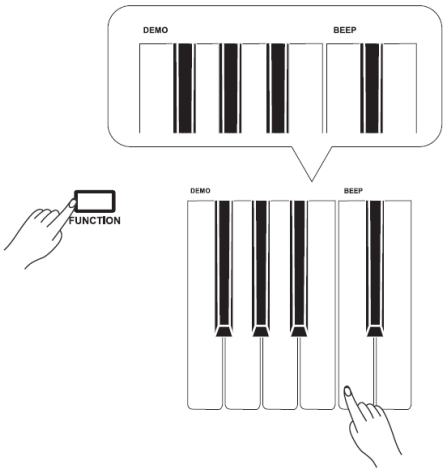

Fehlerbehebung

Problem	Mögliche Ursachen und ihre Behebung
Die Lautsprecher produzieren einen „Pop“ Sound wenn Sie das Instrument einschalten.	Dies ist normal, und kein Grund zur Besorgniss.
Kein Sound wenn das Piano gespielt wird.	Versichern Sie sich, dass ein dementsprechendes Voice Volumen eingestellt ist.
Bei Benutzung eines Mobil Telefons, wird ein Geräusch produziert.	Die Benutzung eines Mobil Telefons in unmittelbarer Nähe des Instruments, produziert Interferenzen. Um dies zu vermeiden, schalten Sie das Mobil Telefon aus, oder entfernen Sie sich von Ihrem Instrument.

Technische Daten

Keyboard
88 Hammer-action keys

Polyphony
64

Voice
11(including 1 Lower Voice)

Demo
1

Tempo
30-280

Control Button
Power On/Off switch, Volume, Function.

Control Key
Voice Select Keys, Tempo Tap, Tempo +/-, Tempo Number Keys, Metronome On/Off, Metronome select keys, Reverb On/Off, Reverb Type Select Keys, Chorus On/Off, Chorus Type Select Keys, Touch On/Off, Touch Select Keys, Demo, Beep.

Connectors
DC IN, Headphones (2 standard. ¼" phone), AUX IN, AUX OUT, USB, Pedals(Sustain, Soft, Sostenuto)

Power Supply
DC 12V

Speaker
20W + 20W

Dimensions
1365(W) x 435(D) x 945(H) mm

Weight
45KG

Voice List

1.	Grand Piano 1	6.	Church Organ
2.	Grand Piano 2	7.	Stereo Strings
3.	Electric Piano	8.	Sweet Trumpet
4.	Harpsichord	9.	Soprano Sax
5.	Vibraphone	10.	Sweet Oboe
		Lower:	Strings (Lower)

MIDI Implementation Chart

Function		Transmitted	Recognized	Remarks
Basic	Default	1ch	ALL	
Channel	Changed	1-16ch	1-16ch	
Mode	Default	×	3	
	Messages	×	3	
	Altered	**********	×	
Note	Note	0—127	0—127	
Number	:True voice	**********	0—127	
Velocity	Note on	○ 9nH,V=1-127	○ 9nH,V=1-127	
	Note off	× （9nH,V=0）	○(9nH,V=0; 8nH,V=0-127)	
After	key's	×	×	
Touch	Ch's	×	×	
Pitch Bend		×	○	
Control	0	○	○	Bank Select
Change	1	×	○	Modulation
	5	×	○	Portamento Time
	6	○	○	Data Entry
	7	○	○	Volume
	10	×	○	Pan
	11	×	○	Expression
	64	○	○	Sustain Pedal
	65	×	○	Portamento ON/OFF
	66	○	○	Sostenuto Pedal
	67	○	○	Soft Pedal
	80	×	○	Reverb Program
	81	×	○	Chorus Program
	91	○	○	Reverb Level
	93	○	○	Chorus Level
	120	×	○	All Sound Off
	121	×	○	Reset All Controllers
	123	○	○	All Notes Off
Program		○	○	
Change	:true	**********	0—127	
System Exclusive		×	○	
System	:SongPosition	×	×	
Common	:Song Select	×	×	
	:Tune	×	×	
System	:Clock	×	×	
Real Time	:Commands	× *1	× *1	
Aux	:LOCAL ON/OFF	×	×	
	:All Notes Off	○	○	
Messages	:Active sense	○	○	
	:Reset	×	○	

Notes: *1
When the accompaniment is started, an FAH message is transmitted. When accompaniment is stopped, an FCH message is transmitted. When an FAH message is received, accompaniment is started. When an FCH message is received, accompaniment is stopped.

- Mode 1: OMNI ON, POLY
- Mode 2: OMNI ON, MONO
- Mode 3: OMNI OFF, POLY
- Mode 4: OMNI OFF, MONO

○: YES
×: NO

Herstellererklärung

Garantie und Gewährleistung
Neben der gesetzlichen 24 monatigen Gewährleistungsfrist übernehmen wir eine Garantie von 6 Monaten. Die Garantiezeit beginnt ab dem Datum des Kaufs von fabrikneuen ungebrauchten Produkten durch den erstmaligen Endkunden. Zum Nachweis heben Sie bitte unbedingt den Kaufbeleg auf. Ohne diesen Nachweis, die der zuständige Service-Partner prüft, werden Reparaturen grundsätzlich kostenpflichtig durchgeführt. Auf dem Kaufbeleg müssen das Kaufdatum und die Bezeichnung des Produkts angegeben sein. Die Garantie-Leistungen bestehen nach unserer Wahl in der unentgeltlichen Beseitigung von Material- oder Herstellungsfehlern durch Reparatur, Austausch von Teilen oder des kompletten Geräts. Die im Rahmen eines Garantiefalls aus einem Produkt entfernten defekten Teile gehen in das Eigentum des Herstellers oder dessen Service-Partner zurück.

Ausgenommen von der Garantie sind:

- unwesentliche Fehler oder Abweichungen in der Beschaffenheit des Produkts, die für Wert und bestimmungsmäßigen Gebrauch unerheblich sind,
- dem Produkt beigefügte Zubehörartikel, Akkus und Batterien (diese Produkte haben wegen ihrer Beschaffenheit eine kürzere Lebensdauer, die zudem im Einzelfall konkret von ihrer Nutzungsintensität abhängt),
- Mängel durch unsachgemäßen Gebrauch (z. B. Bedienungsfehler, mechanische Beschädigungen, falsche Betriebsspannung), (Unter sachgemäßem Gebrauch ist die Verwendung des Produkts unter den Bedingungen zu verstehen, die in der Betriebsanleitung beschrieben sind.)
- Mängel durch Verschleiß, von Ihnen oder Dritten vorgenommene Modifikationen an den Produkten, wenn über Art und Umfang der Modifizierung keine vorherige schriftliche Zustimmung des Herstellers vorliegt,
- Mängel aufgrund höherer Gewalt,
- Mängel, die Ihnen beim Kauf bereits bekannt sind
- Der Garantieanspruch erlischt bei Eingriffen in das Produkt durch nicht autorisierte Personen oder Werkstätten.

Im Garantiefall senden Sie das Gerät inklusive Zubehör und Kaufbeleg an den für Sie zuständigen Service-Partner oder direkt an das Musikhaus Kirstein. Das Risiko der erfolgreichen Zusendung liegt beim Kunden. Zur Vermeidung von Transportschäden sollte möglichst die Original-Verpackung verwendet werden.

Konformitätserklärung

Dieses Produkt entspricht den grundlegenden Anforderungen und den weiteren folgender Richtlinien:

- 2004/108/EU EMV-Richtlinie
- 2006/95EU Niederspannungsrichtlinie

Die vollständige Konformitätserklärung kann unter
http://www.kirstein.de/docs/konformitaetserklaerungen eingesehen werden

Akkus und Batterien

Die mitgelieferten Akkus oder Batterien sind recyclingfähig. Bitte entsorgen Sie die Akkus über den Batteriecontainer oder den Fachhandel. Entsorgen Sie nur leere Batterien oder Akkus, um den Umweltschutz zu gewährleisten.

WEEE-Erklärung

Ihr Produkt wurde mit hochwertigen Materialien und Komponenten entworfen und hergestellt, die recycelbar sind und wieder verwendet werden können. Dieses Symbol bedeutet, dass elektrische und elektronische Geräte am Ende ihrer Nutzungsdauer vom Hausmüll getrennt entsorgt werden müssen. Bitte entsorgen Sie dieses Gerät bei Ihrer örtlichen kommunalen Sammelstelle oder im Recycling Center. Bitte helfen Sie mit, die Umwelt, in der wir leben, zu erhalten.

Technische Aenderungen und Aenderungen im Erscheinungsbild vorbehalten. Alle Angaben entsprechen dem Stand bei Drucklegung. Für die Richtigkeit und Vollstaendigkeit der enthaltenen Beschreibungen, Abbildungen und Angaben übernimmt Musikhaus Kirstein GmbH keinerlei Gewaehr. Abgebildete Farben und Spezifikationen koennen geringfuegig vom Produkt abweichen. Musikhaus Kirstein GmbH - Produkte sind nur ueber autorisierte Haendler erhaeltlich. Distributoren und Haendler sind keine Handlungsbevollmaechtigten von Musikhaus Kirstein GmbH und haben keinerlei Befugnis, die Musikhaus Kirstein GmbH in irgendeiner Weise, sei es ausdruecklich oder durch schluessiges Handeln, rechtlich zu binden. Diese Bedienungsanleitung ist urheberrechtlich geschuetzt. Jede Vervielfaeltigung, bzw. jeder Nachdruck, auch auszugsweise, und jede Wiedergabe der Abbildungen, auch in veraendertem Zustand, ist nur mit schriftlicher Zustimmung der Firma Musikhaus Kirstein GmbH gestattet.